A507CK

[mm]

	L	H max
A507CK	570	370
A507CK-80	800	600
A507CK-100	1000	800
A507CK-120	1200	1000

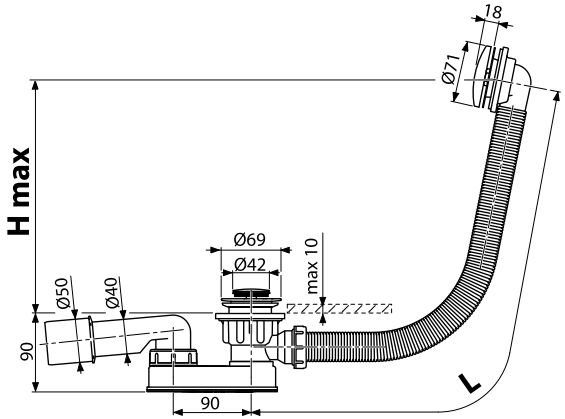

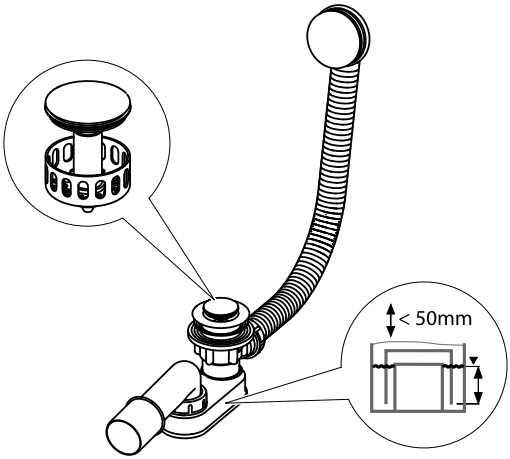

alca

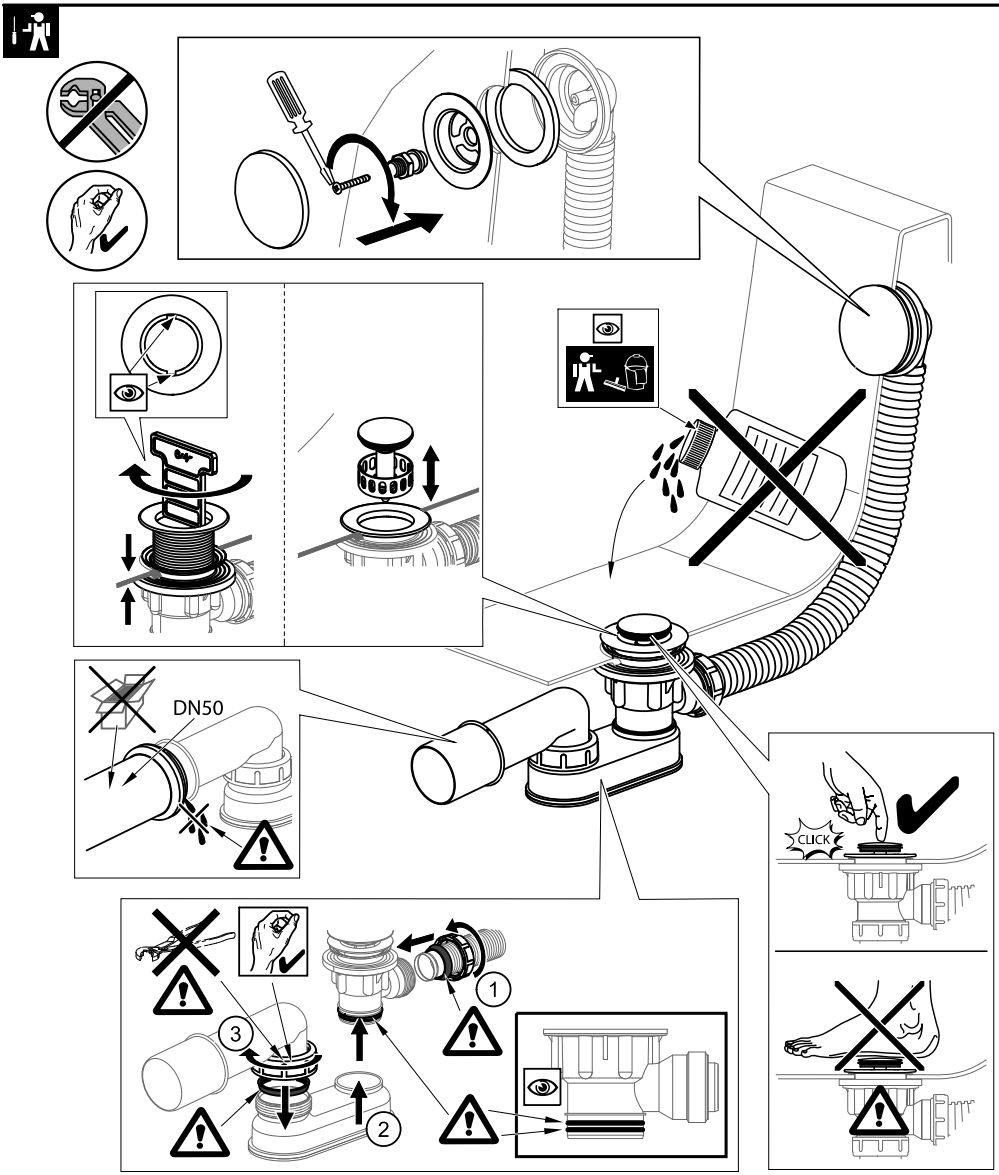

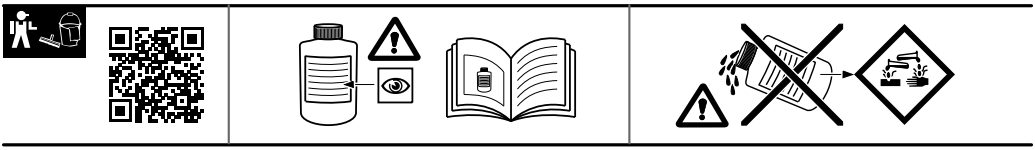

Alcadrain s. r. o. | Bratislavská 2846 | 690 02 Břeclav | Česká republika | Tel.: +420 519 821 117 – prodej ČR | Tel.: +420 519 821 041 – export |
Fax: +420 519 821 083 | e-mail: alcadrain@alcadrain.cz | www.alcadrain.cz