AVZ103R-R201 „D400"

[mm]

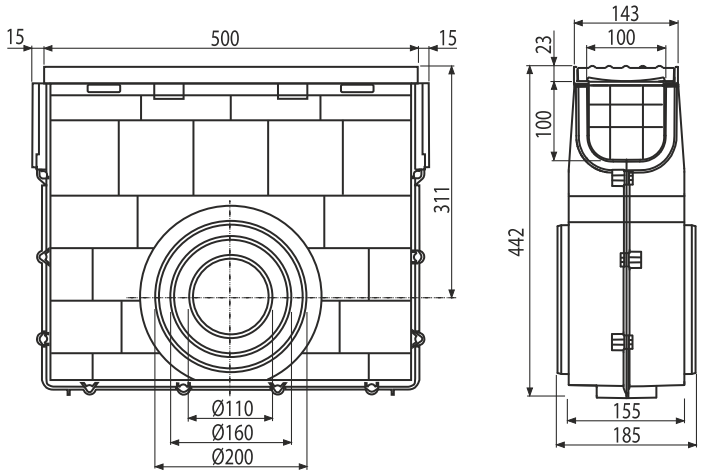

1

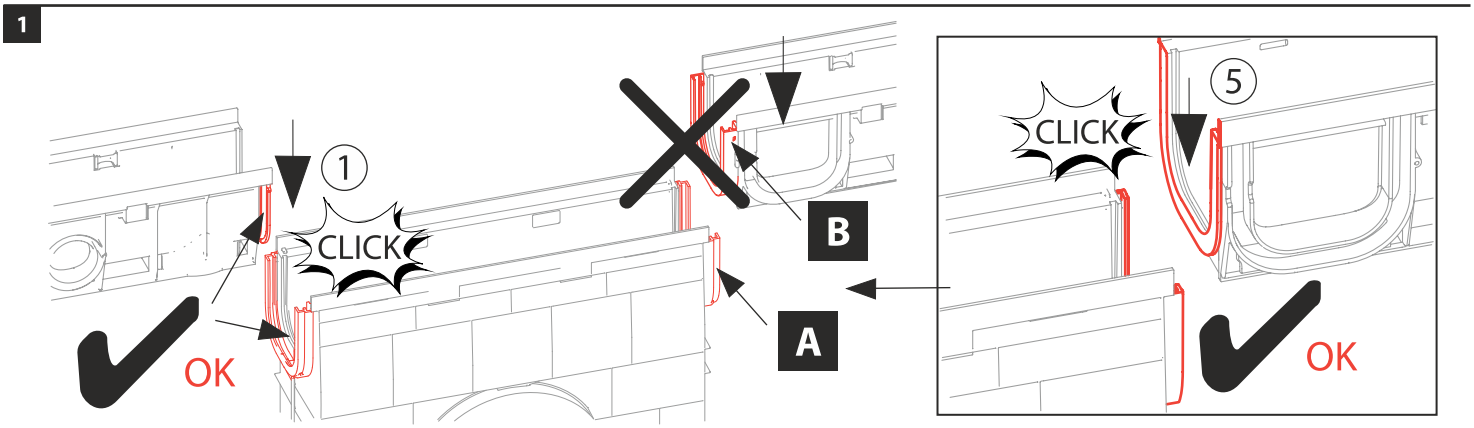

A

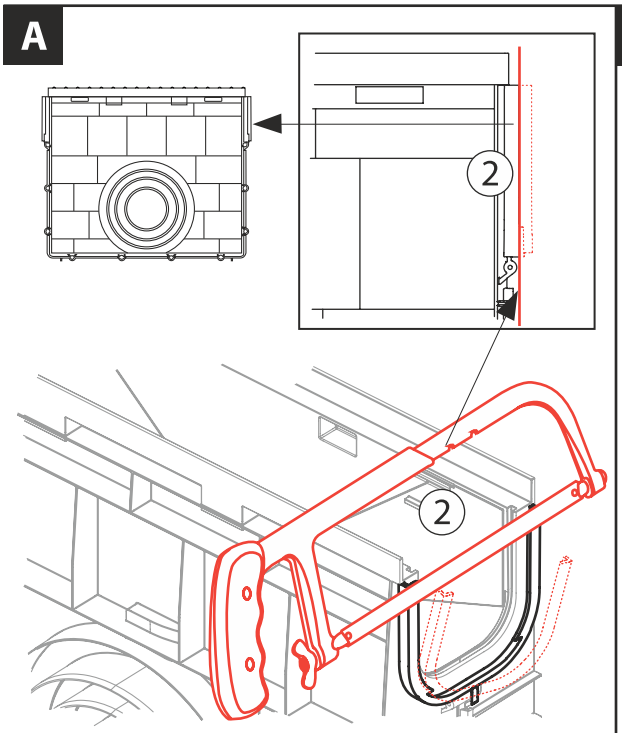

B

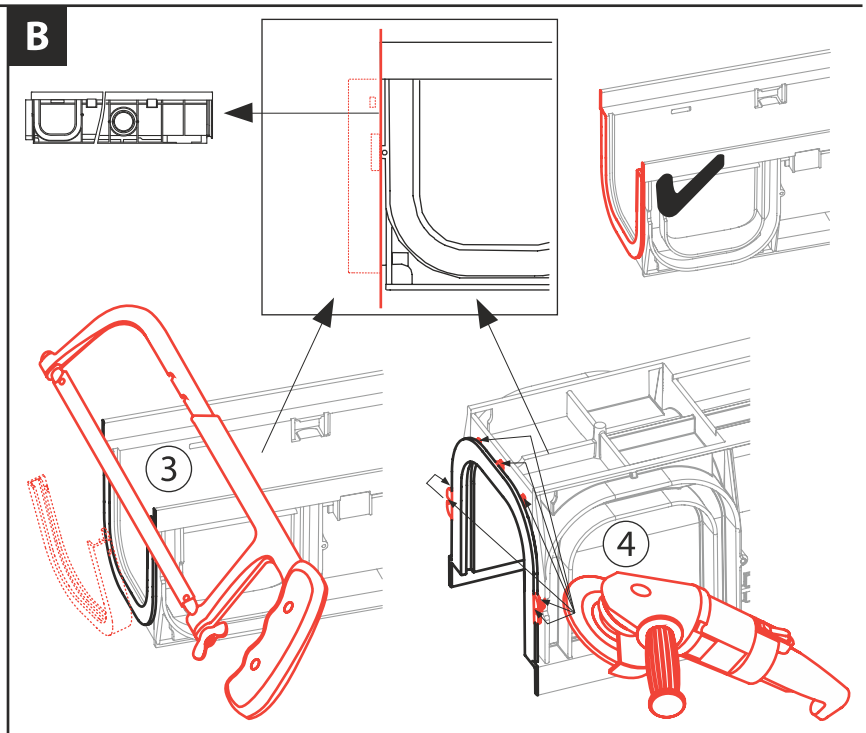

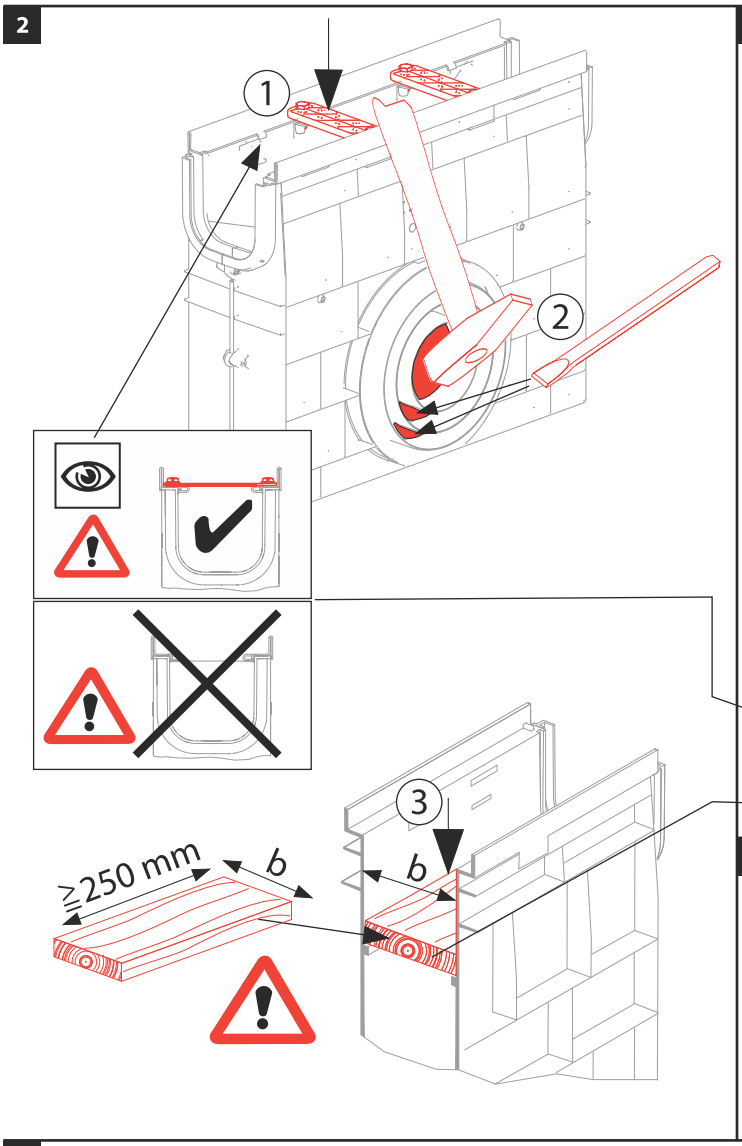

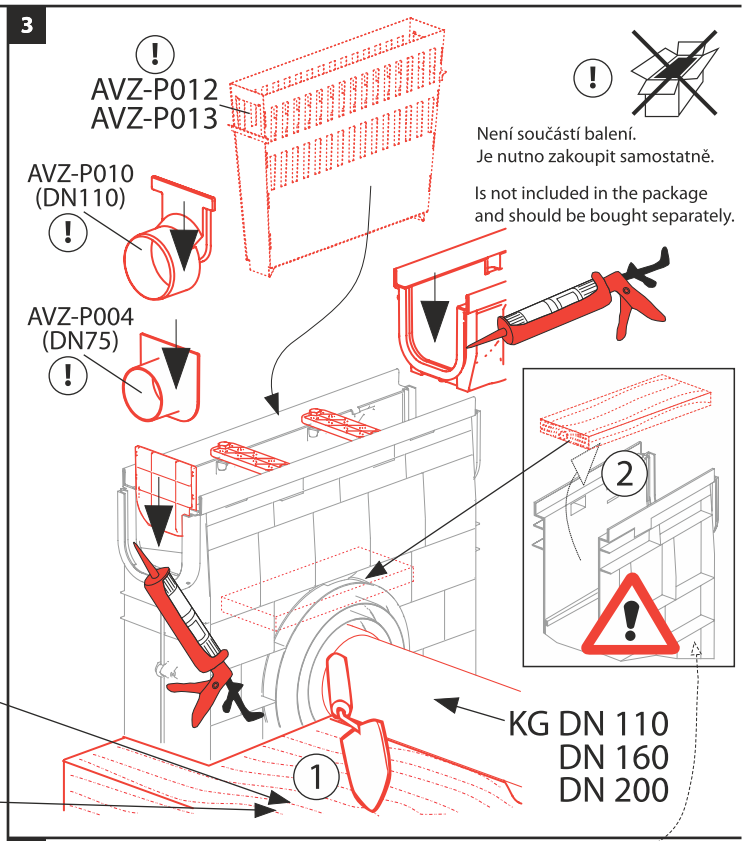

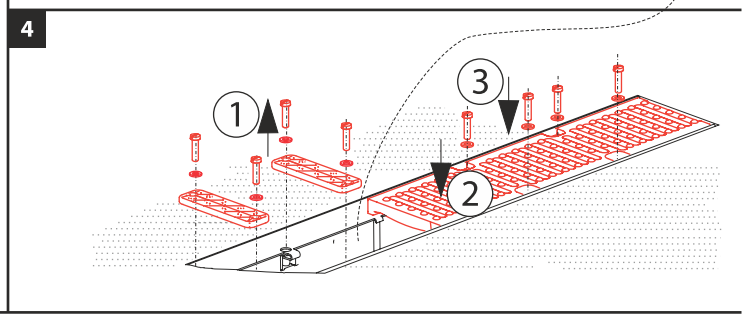

5

D400

Dokončený povrch obklopující žlab by měl být 3-5 mm nad povrchem mřížky.
Finished surface surrounding the outdoor drain should be 3-5 mm above the top surface of the drain grid.

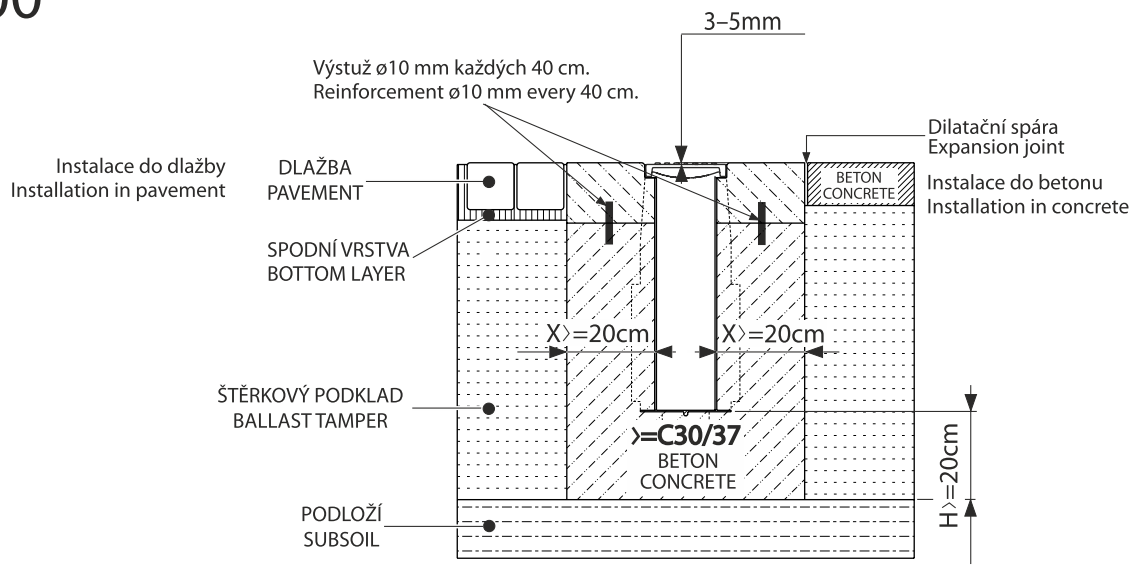

Alcadrain s. r. o. | Bratislavská 2846 | 690 02 Břeclav | Česká republika
Tel.: +420 519 821 117 – prodej ČR | Tel.: +420 519 821 041 – export | Fax: +420 519 821 083
e-mail: alcadrain@alcadrain.cz | www.alcadrain.cz