A100/1000 Alcamodul

Předstěnový instalační systém pro zazdívání

Použití

Pro montáž závěsného WC s připojovací roztečí 180 mm nebo 230 mm
Pro závěsné WC
Pro zazdění a obezdění k nosné stěně – mokrý proces

Vlastnosti

- Duální splachování nezávisle nastavitelné s hygienickou rezervou
- Kompatibilní se všemi ovládacími tlačítky Alca
- Konstrukce polystyrenové izolace nádržky zjednodušuje zazdívání, zabraňuje rosení na povrchu nádržky a tlumí prostup vibrací z nádržky do stavební konstrukce
- Kryt servisního otvoru zjednodušuje montáž a brání pronikání vlhkosti a nečistot
- Materiál nosné konzoly: pozinkovaný kov
- Montážní hloubka nastavitelná v rozmezí 20–95 mm
- Montážní výška 1062 mm
- Možnost vestavby oddáleného nebo senzorového splachování
- Nádržka je vyrobena z jednoho kusu, čímž je zaručena 100% nepropustnost
- Nosná konzola zaručuje vysokou tuhost připojení WC ke stěně
- Nutné podezdění nebo použití noh M90
- Přívod vody zezadu/shora uprostřed
- Rozměry a konstrukce konzoly zjednodušují instalaci systému
- Servisní práce bez použití nářadí
- Stavební hloubka 125 mm

Rozsah dodávky

- Fixační set pro uchycení WC mísy: závitová tyč M12 – 2 ks, podložky – 4 ks, krytka – 2 ks, matice – 2 ks, chránička závitu – 2 ks
- Fixační set: vrut Ø8x60 - 2 ks, vrut Ø4,8x38 - 2 ks, hmoždinka Ø12 - 2 ks, hmoždinka Ø8 - 2 ks
- Koleno odpadu HT 90/110 polyethylen, PE-HD
- Kryt servisního otvoru jednoduše zkrátitelný, vruty 4 ks
- Nádrž s napouštěcí a vypouštěcí armaturou
- Nosná konzola
- Sada instalačních krytek pro ochranu připojovacích otvorů při montáži systému
- Šroubení 1/2" pro připojení vody s integrovaným rohovým ventilem Schell 1/2"–3/8"
- Teleskopické upevňovací úchyty 2 ks
- Těsnění odpadu, propojka polypropylen, těsnění propojky
- Těsnění přívodu, vývodka polypropylen, vrapová vložka

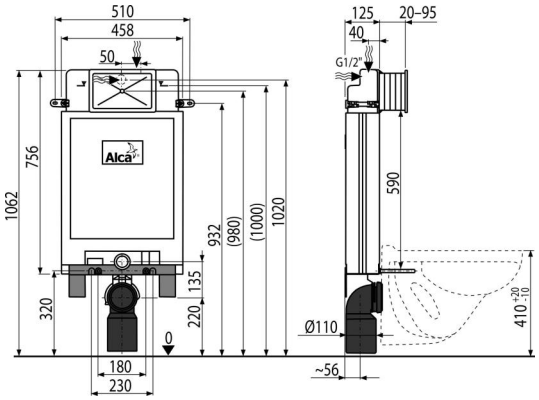

Objednací kód, Logistické informace

Kód	EAN	Hmotnost (kus | balení | paleta)	Rozměr (kus | balení)	Množství (balení | paleta)
A100/1000	8594045935790	7,46 | 7,46 | 169,2 kg	1050×480×140 | – mm	1 | 20 ks

Záruky	Celní kód	Normy
2/6 let *	39229000	ČSN EN 14124, ČSN EN 14055

Technické parametry

- Doporučený rozsah tlaku vody 0,3-0,5 MPa
- Funkční rozsah tlaku vody 0,05-0,8 MPa
- Hygienická rezerva 3 l
- Malé spláchnutí 2,5-3,5 l
- Objem vody v nádržce 9 l
- Připojení vody zezadu nebo shora montážními otvory G1/2 "
- Standardní nastavení malého spláchnutí 3 l
- Standardní nastavení velkého spláchnutí 6 l
- Velké spláchnutí 6-9 l
- Zátěžová zkouška 400 kg

* Více informací o zárukách na www.alcadrain.cz/zaruky

© 2024 Alcadrain s.r.o | Změny rozměrů a provedení vyhrazeny. | www.alcadrain.cz