A51CRM-80

Syfon wannowy, korek automatyczny, chrom

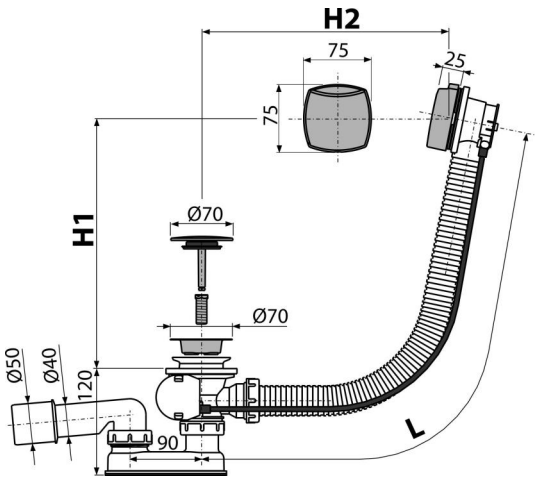

Zastosowanie

Do odprowadzania wody z wanny
Do wanien z otworem wylotowym Ø52 mm
Do wanien o standardowych rozmiarach

Cechy

- Długość syfonu wannowego 80 cm
- Elastyczny wąż przelewowy
- Sterowanie korkiem za pomocą cięgna bowdena
- Syfon wannowy z przelewem
- Syfon z ruchomym kolanem

Zakres dostawy

- Zestaw montażowy
- Chromowane sitko spustowe ze stali nierdzewnej
- Chromowana plastikowa głowica sterująca
- Korek chromowany plastik
- Korpus syfonu z przelewem
- Formowane uszczelnienie
- Syfon z polipropylenu, odporny termicznie i chemicznie, spawany wzdłużnie

Numer zamówienia, Informacje logistyczne

Kod	EAN		Waga (sztuka | pakowanie | paleta)	Wymiary (sztuka | pakowanie)	Ilość (pakowanie | paleta)
A51CRM-80	8594045936605	80 mm	0,75 | 14,98 | 259,6 kg	380×85×145 | 595×435×395 mm	20 | 320 szt

Gwarancje	Kod celny	Normy
2/3 lat *	39229000	EN 274

Dane techniczne

- Odporność syfonu na ciśnienie 588 Pa
- Przepływ 51,6 l/min
- Przepływ przelewu 42 l/min
- Atest termiczny 95 ˚C
- Syfon 50 mm

* Więcej informacji na stronie www.alcadrain.pl/gwarancja.

© 2024 Alcadrain s.r.o | Zmiany w rozmiarach i wyglądzie zastrzeżone dch. | www.alcadrain.pl