M907

Соединитель, комплект DN90/110

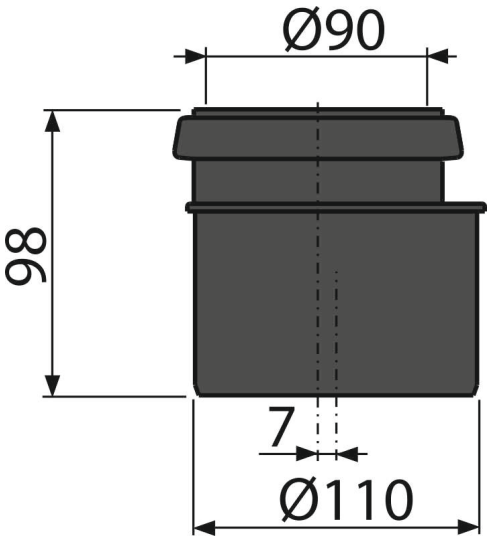

Область применения

Для перехода от Ø90 до Ø110 мм
Для скрытых систем инсталляции

Характеристика

- Материал: полиэтилен

Содержание комплекта

- Уплотнительное кольцо
- Переходник Ø90/110 мм
- Прокладка

Код заказа, Логистическая информация

Код	EAN	Вес (шт | упаковка | паллета)	Размеры (шт | упаковка)	Количество (упаковка | паллета)
M907	8594045937121	0,13 | 7,55 | 140,9 кг	110×110×98 | 590×430×390 MM	60 | 960 шт

Гарантии	Свойства
2/2 лет *	EN 476

* Для получения дополнительной информации о гарантии посетите сайт www.alcadrain.ru/ru/garantii.

© 2024 | Все права на внесение изменений размеров и исполнения защищены. | www.alcadrain.ru