A800-DN40

Sifon trubkový s nerezovou mřížkou DN70

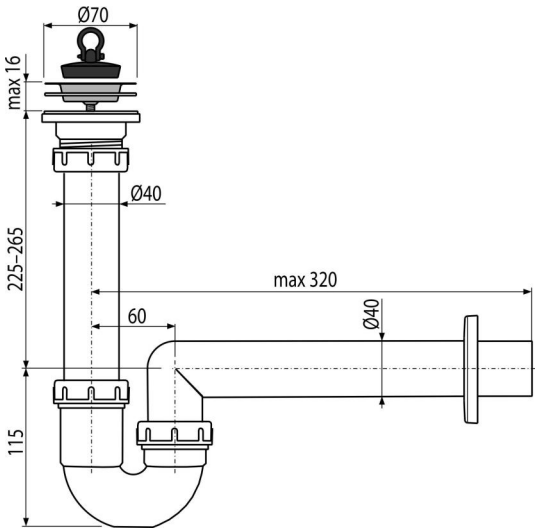

Použití
Pro dřez

Vlastnosti
- Materiál: polypropylen
- Napojení na odpadní trubku Ø40 mm

Rozsah dodávky
- Nerezová mřížka výpusti
- Rozeta plastová
- Tělo sifonu
- Zátka z PVC

Objednací kód, Logistické informace

Kód	EAN	Délka	Hmotnost (kus | balení | paleta)	Rozměr (kus | balení)	Množství (balení | paleta)
A800-DN40	8594045937282	40 mm	0,33 | 4,90 | 157,3 kg	300×90×200 | 590×240×390 mm	15 | 420 ks

Záruky	Celní kód	Normy
2/3 roky *	39229000	ČSN EN 274

Technické parametry
- Průtok 60 l/min
- Tepelný atest 95 ˚C
- Zápachová uzávěra 64 mm

* Více informací o zárukách na www.alcadrain.cz/zaruky

© 2024 Alcadrain s.r.o | Změny rozměrů a provedení vyhrazeny. | www.alcadrain.cz