M910

Звукоизоляционная плита для подвесного унитаза и для биде с принадлежностями и колпачками (белыми)

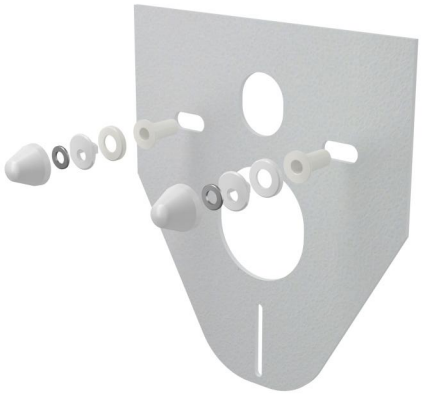

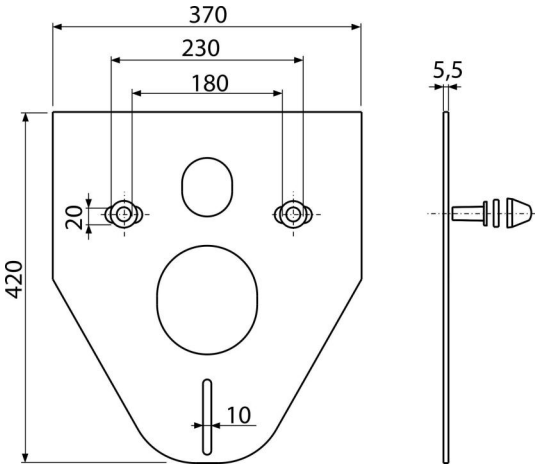

Область применения

Для установки с керамикой, имеющей соединения 180 мм или 230 мм
Чтобы компенсировать неравенство между керамикой и облицовочной плиткой
Для подвесных унитазов и биде

Характеристика

- Без эффекта «памяти»
- Легко обрезается под размеры керамики
- Материал: XPLE
- Поглощает вибрации между стеной и керамикой

Содержание комплекта

- Изоляционная плита
- Крышка – 2 шт. (белая)
- Защитная шайба изоляционной плиты – 2 шт.
- Шайба – 2 шт.
- Защитная прокладка изоляционной плиты – 2 шт.

Код заказа, Логистическая информация

Код	EAN	Вес (шт | упаковка | паллета)	Размеры (шт | упаковка)	Количество (упаковка | паллета)
M910	8594045937749	0,10 | 4,99 | 99,8 кг	420×370×5,5 | 590×430×390 MM	50 | 800 шт

Гарантии	Таможенный код
2/2 лет *	39269097

© 2024 | Все права на внесение изменений размеров и исполнения защищены. | www.alcadrain.ru