A448-DN50/40

Сифон для сдвоенной мойки с накидными гайками 6/4"

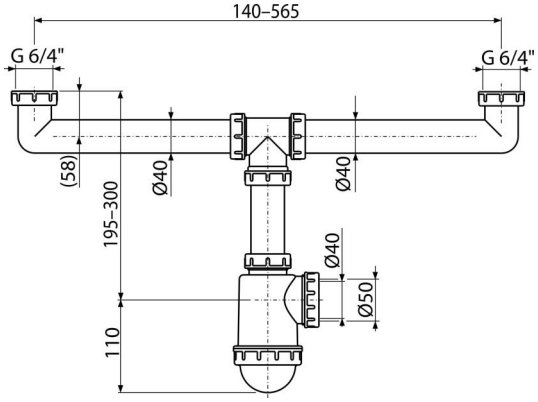

Область применения
Для моек

Характеристика
- Материал: полипропилен
- Возможность подключения канализационной трубы Ø50 или Ø40 мм

Содержание комплекта
- Резьбовое соединение 6/4" для подключения слива мойки – 2 шт.
- Корпус сифона

Код заказа, Логистическая информация

Код	EAN		Вес (шт | упаковка | паллета)	Размеры (шт | упаковка)	Количество (упаковка | паллета)
A448-DN50/40	8594045937831	50 MM	0,47 | 4,73 | 152,5 кг	270×80×200 | 590×240×390 MM	10 | 280 шт

Гарантии	Свойства
2/3 лет *	EN 274

Технические параметры
- Скорость стока двумя сливными отверстиями 83,4 l/min
- Скорость стока одним сливным отверстием 44 l/min
- Термическая устойчивость 95 ˚C
- Гидрозатвор 53 mm

* Для получения дополнительной информации о гарантии посетите сайт www.alcadrain.ru/ru/garantii.

© 2024 | Все права на внесение изменений размеров и исполнения защищены. | www.alcadrain.ru