AC01
Bidet TREND

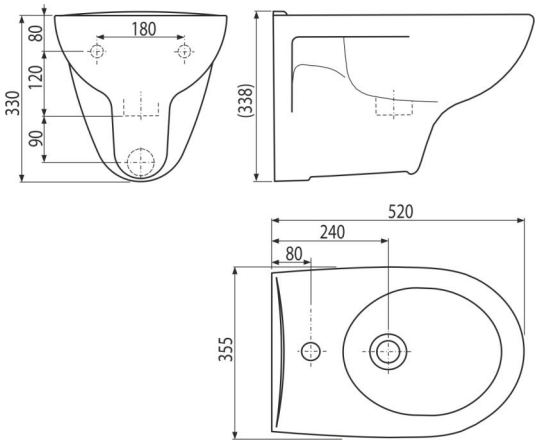

Použitie
Pre montáž na montážne rámy pre bidet
Pre montáž na stenu

Vlastnosti
- Farba: biela
- Materiál: keramika
- Rozstup upevnenia 180 mm

Rozsah dodávky
- Bidet

Objednací kód, Logistické informácie

Kód	EAN	Hmotnosť (kus | balenie | paleta)	Rozmer (kus | balenie)	Množstvo (balenie | paleta)
AC01	8595580501303	19,65 | 19,65 | 137,9 kg	550×385×375 | 550×385×375 mm	1 | 6 ks

Záruky	Colný kód
2/2 rokov *	69109000

* Viac informácií o zárukách na www.alcadrain.sk/zaruka.

© 2024 Alcadrain s.r.o | Zmeny rozmerov a prevedenia vyhradené. | www.alcadrain.sk