M908

Колено стока, комплект DN90/90

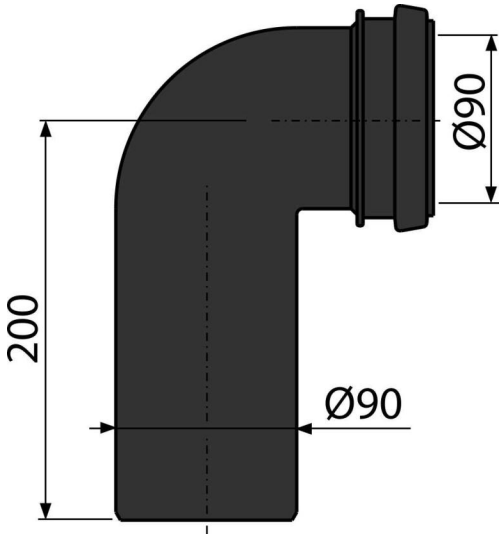

Область применения

Для скрытых систем инсталляции
Для подключения подвесного унитаза к вертикально расположенному выводу канализационной трубы

Характеристика

- Материал: полиэтилен

Содержание комплекта

- Уплотнительное кольцо
- Стоковое колено Ø90/90 мм
- Прокладка

Код заказа, Логистическая информация

Код	EAN	Вес (шт | упаковка | паллета)	Размеры (шт | упаковка)	Количество (упаковка | паллета)
M908	8595580501907	0,30 | 5,96 | 115,3 кг	245×180×90 | 590×430×390 MM	20 | 320 шт

Гарантии	Свойства
2/2 лет *	EN 476

* Для получения дополнительной информации о гарантии посетите сайт www.alcadrain.ru/ru/garantii.

© 2024 | Все права на внесение изменений размеров и исполнения защищены. | www.alcadrain.ru