APV0005

Воротник изоляции 2-го уровня DN150

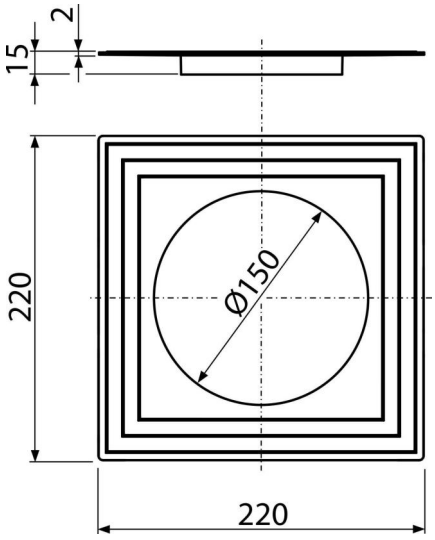

Область применения

Для сливных трапов с диаметром горловины 150 мм

Характеристика

- Материал: полипропилен, устойчивый к механическим, химическим и термическим повреждениям
- Служит для армирования стяжки около трапа

Содержание комплекта

- Воротник с 2-х уровневой изоляцией, внутреннее отверстие Ø150 мм

Код заказа, Логистическая информация

Код	EAN	Вес (шт | упаковка | паллета)	Размеры (шт | упаковка)	Количество (упаковка | паллета)
APV0005	8595580507596	0,08 | 0,08 | - кг	220×15×220 | – MM	1 | - шт

Гарантии

2/2 лет *

© 2024 | Все права на внесение изменений размеров и исполнения защищены. | www.alcadrain.ru