A4320

Röhrengeruchverschluss „U“ für die Waschbecken DN32 mit einer Überwurfmutter 5/4", Metall

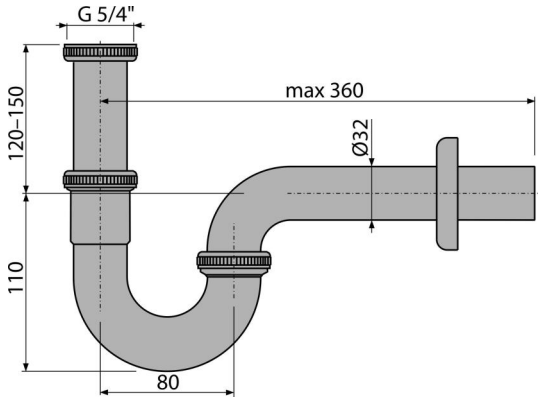

Anwendung
Für Waschbecken

Eigenschaften
- Material: Messing verchromt
- Anschluss an Abflussrohr Ø32 mm
- Verbesserte Kratzfestigkeit

Verpackungsinhalt
- Überwurfmutter für Anschluss an Waschbecken 5/4“
- Metallrosette
- Siphon-Körper

Bestellnummer, Logistische Informationen

Code	EAN	Gewicht (stück | menge | palette)	Maße (stück | menge)	Verpackung (menge | palette)
A4320	8595580518677	0,32 | 6,33 | 197,1 kg	350×120×43 | 590×390×240 mm	20 | 560 Stk.

Die Garantien	Zoll code	Normen
2/3 jahre *	74182000	EN 274

Technische Parameter
- Durchfluss 36 l/min
- Wärmeresistenz 95 ˚C
- der Geruchsverschluss 62 mm

* Weitere Garantieinformationen finden Sie unter www.alcadrain.de/gewaehrleistungen.

© 2024 Alcadrain s.r.o | Technische Änderungen in Abmessungen oder Ausführung bleiben vorbehalten. | www.alcadrain.de