A437

Сифон для умывальника DN32 с донным клапаном 5/4", металл

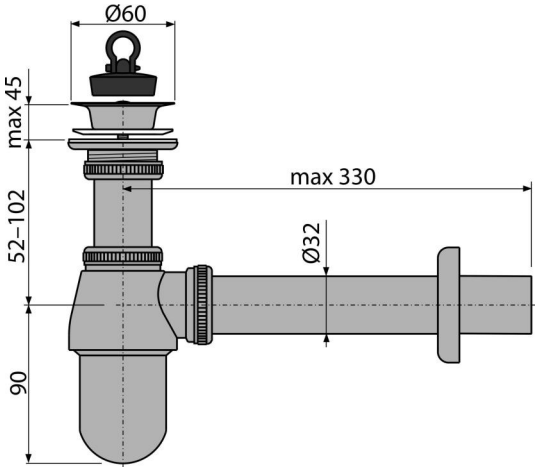

Область применения
Для умывальников

Характеристика
- Материал: латунь с хромированным покрытием
- Подключение к стоковой трубе Ø32 мм
- Комплект цельнометаллического сифона и сливного клапана раковины
- Повышенная устойчивость к механическим повреждениям

Содержание комплекта
- Сливная решетка из нержавеющей стали
- Обрамление металлическое
- Корпус сифона
- Пробка из ПВХ

Код заказа, Логистическая информация

Код	EAN	Вес (шт | упаковка | паллета)	Размеры (шт | упаковка)	Количество (упаковка | паллета)
A437	8595580520588	0,72 | 14,37 | 422,5 кг	320×60×110 | 590×240×390 MM	20 | 560 шт

Гарантии
2/3 лет *

Свойства
EN 274

Технические параметры
- Сток воды 34 l/min
- Термическая устойчивость 95 ˚C
- Гидрозатвор 50 mm

* Для получения дополнительной информации о гарантии посетите сайт www.alcadrain.ru/ru/garantii.

© 2024 | Все права на внесение изменений размеров и исполнения защищены. | www.alcadrain.ru