A565KM3-80

Syfon wannowy z funkcją napełniania przez przelew do wanien grubościennych, metal

Zastosowanie
Do napełniania wanny przelewem
Do odprowadzania wody z wanny
Do wanien grubościennych
Do wanien z otworem wylotowym Ø52 mm

Cechy
- Syfon wannowy z napełnianiem przelewem
- Perlator Neoperl – łatwy dostęp i wymiana
- Oś ze stali nierdzewnej
- Woda nie ścieka po ściankach wanny
- Minimalnie odstaje od ścianki wanny – widoczna tylko głowica
- Łatwy montaż trzema śrubkami ze stali nierdzewnej
- Syfon z ruchomym kolanem
- Sterowanie korkiem za pomocą cięgna bowdena
- Elastyczny wąż przelewowy
- Boczne przyłącze G1/2" wlot wstępnie zmieszanej wody
- Długość syfonu wannowego 80 cm

Zakres dostawy
- Korpus syfonu z przelewem
- Chromowana metalowa głowica sterująca
- Korek metalowy chromowany
- Sitko wylotowe – mosiądz chromowany
- Syfon z polipropylenu, odporny termicznie i chemicznie, spawany wzdłużnie
- Zestaw montażowy
- Formowane uszczelnienie

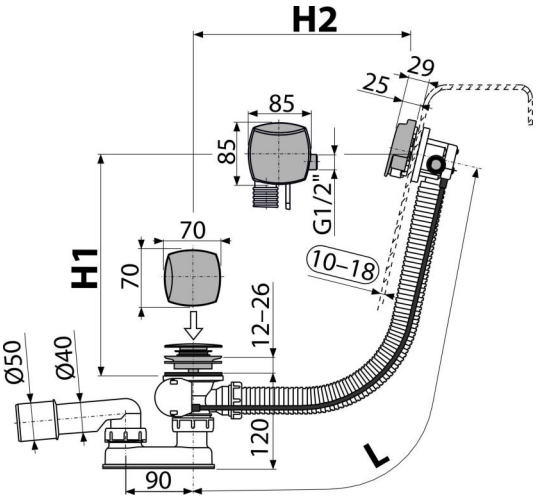

Numer zamówienia, Informacje logistyczne

Kod	EAN	Waga (sztuka | pakowanie | paleta)	Wymiary (sztuka | pakowanie)	Ilość (pakowanie | paleta)
A565KM3-80	8595580530969	1,27 | 15,25 | 264,1 kg	380×95×210 | mm	12 | 192 szt

Gwarancje
2/3 lat *

Normy
EN 274

Dane techniczne
- Syfon 50 mm
- Przepływ 48,6 l/min
- Przepływ przelewu 33,6 l/min
- Odporność syfonu na ciśnienie 588 Pa
- Atest termiczny 95 ˚C

* Więcej informacji na stronie www.alcadrain.pl/gwarancja.

© 2026 Alcadrain s.r.o | Zmiany w rozmiarach i wyglądzie zastrzeżone dch. | www.alcadrain.pl