A108F/1500

Szerelőkeret tartállyal falikúthoz, szennycsővel DN90/110 és csapteleppel

Alkalmazás

Fali szerelvények szereléséhez
Tartófal elé vagy gipszkarton szerkezetbe való falsík alatti szereléshez
Függesztett falikúthoz 420 mm-ig állítható rögzítő csavarokkal és Ø90/110 szennyvízcsővel

Jellemzők

- Kettős öblítés függetlenül állítható, higiéniai tartalékkal
- A polisztirol szigetelésének szerkezete megakadályozza a páralecsapódás képződését a tartály felületén és tompítja a tartály rezgését
- A keret szerkezete lehetővé teszi a rögzítést a különálló kellően tartó gipszkartonfalhoz vagy tartófal elé
- A szerelőnyílás fedele egyszerűsíti a szerelést és megakadályozza a nedvesség és szennyeződés bejutását
- Anyaga: fém, porszórt felülettel
- Állítható szerelési mélység 20–95 mm
- A tartály egy darabból készül, így biztosítva a 100%-os vízzárást
- A beépített rendszert gipszkartonnal befedik és nincs szükség további merevítésre vagy rögzítő elemekre
- Állítható rögzítő lábak 0–200 mm
- Fordítható keresztttartó a fali szerelvény rögzítéséhez 65–150 mm
- Vízcsatlakozás hátulról/felülről középen
- Fali szerelvények kivezetéséhez
- Sarokszelep lehetséges csatlakozása Mepla csőrendszerhez
- Karbantartás szerszám nélkül
- Beépítési mélység 125 mm, szennyvízcső 160 mm
- A beépített tartály lehetővé teszi a falikút öblítését
- Függőlegesen állítható keresztttartók

Csomag tartalma

- Rögzítő anyag a bidé rögzítéséhez: menetes szár M12 – 4 db, 2 db alátét, fedő 2 db, anya 2 db, menetvédő kupak 2 db
- Rögzítő szett: csavar Ø8×60 – 4 db, tipli Ø12 – 4 db
- Szennyvízcső könyök HT90/110 tömítéssel
- A szerelőnyílás fedele kétrészes, egyszerűen rövidíthető
- Tartály töltő és leeresztő szeleppel
- Közcsavar G1/2"–G1/2"
- Önhordó keret
- 1/2" csatlakozó a víz bekötéséhez integrált Schell 1/2"–3/8" sarokszeleppel
- Szennyvízlefolyó tömítés, polipropilén csatlakozócső, csatlakozócső tömítés
- Befolyócső tömítés, kivezetés polipropilén, mandzsetta betét

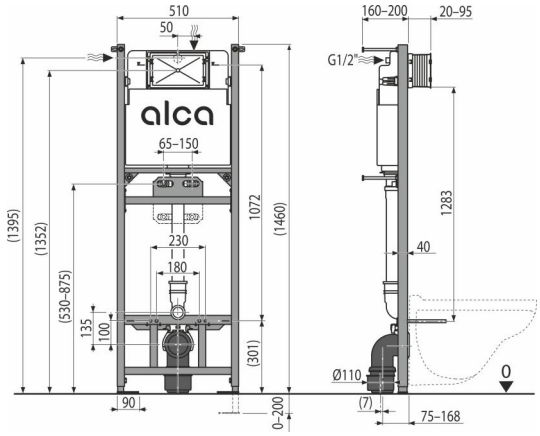

Rendelési szám, Logisztikai információk

Kód	EAN	Súly (db | csomagolás | paletta)	Méret (db | csomagolás)	Mennyiség (csomagolás | paletta)
A108F/1500	8595580540517	17,35 | 17,35 | 193,5 kg	1460×530×155 | 1460×530×155 mm	1 | 10 db

Garanciák

2/15 év *

Műszaki adatok

- Javasolt víznyomás terjedelem 0,3-0,6 MPa
- Víznyomás terjedelem 0,05-0,8 MPa
- Higiénikus tartalék 3 l
- Kis öblítés 2,5-3,5 l
- A víz térfogata a tartályban 9 l
- Vízcsatlakozás hátulról vagy felülről a szerelési nyílásokon keresztül G1/2 "
- A kis öblítés alapbeállítása 3 l
- A nagy öblítés alapbeállítása 6 l
- Nagy öblítés 6-9 l
- Terhelési próba 400 kg

* A garanciákról bővebben a www.alcadrain.hu/garancia oldalon.

© 2024 Alcadrain s.r.o | Fenntartjuk a jogot a termékek kivitelének és méreteinek módosítására. | www.alcadrain.hu