APZ1011-1050M Antivandal

Podlahový žľab Antivandal s roštom, zvislý odtok

Použitie

Pre bezbariérový prístup
Pre drevostavby a montované stavby
Pre odvodnenie spŕch v úrovni podlahy
Pre osadenie do priestoru alebo do blízkosti stien
Pre použitie vo vnútri budov
Pre verejné priestory

Vlastnosti

- Límec a vpusť sú chránené fóliou, vanička polystyrénovou vložkou
- Materiál sifónu: polypropylén
- Materiál žľabu: nerezová oceľ AISI 2, DIN 304, ČSN 1.4301
- Mechanicky čistiteľný sifón až po odpadovú trubku
- Možnosť dokúpenia kombinovanej zápachovej uzávery
- Podlahový žľab z nerezovej ocele (zušľachtenie materiálu morením a pasiváciou, elektrochemické preleštenie)
- Rošt BUBLE je k žľabu uchytený pomocou skrutiek, aby ho nebolo možné vybrať bez použitia náradia
- Rošt je súčasťou balenia
- Samolepiaca páska pre kvalitnú hydroizoláciu
- Sifón napevno spojený so žľabom – 100% vodotesnosť
- Stavebná výška od 85 mm
- Výškovo nastaviteľný
- Vysoký prietok je umožnený vďaka dvom komorám sifónu
- Záruka 25 rokov

Rozsah dodávky

- Fixačný set: vrut Ø6×50 mm – 2 ks, hmoždinka Ø10 mm – 2 ks
- Inštalačný kryt koryta – polystyrén
- Ochranná fólia goliera žľabu
- Ochranná fólia vtoku do sifónu
- Perforovaný nerezový rošt BUBLE lesk
- Samolepiaca hydroizolačná páska
- Žľab zmontovaný so sifónom

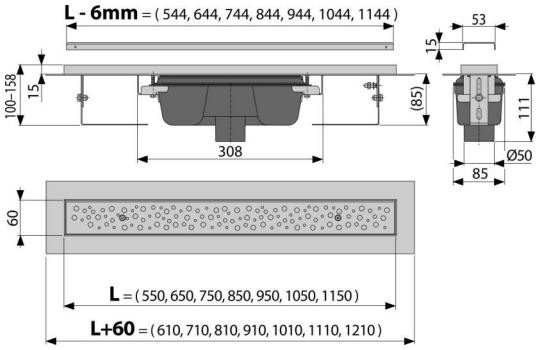

Objednací kód, Logistické informácie

Kód	EAN	Hmotnosť (kus | balenie | paleta)	Rozmer (kus | balenie)	Množstvo (balenie | paleta)
APZ1011-1050M	8595580540920	5,02 | 60,21 | 200,6 kg	1100×135×170 | mm	12 | 36 ks

Záruky	Colný kód	Normy
2/25 rokov *	39229000	EN 1253

Technické parametre

- Celková stavebná výška 100-158 mm
- Minimálna hrúbka betónu 85 mm
- Odolnosť zápachovej uzávery proti tlaku 982 Pa
- Odpadové potrubie priemer 50 mm
- Prietok 60-68,8 l/min
- Trieda zaťaženia K3 300 kg
- Zápachová uzávera 50 mm

* Viac informácií o zárukách na www.alcadrain.sk/zaruka.

© 2024 Alcadrain s.r.o | Zmeny rozmerov a prevedenia vyhradené. | www.alcadrain.sk