A566-112122-100

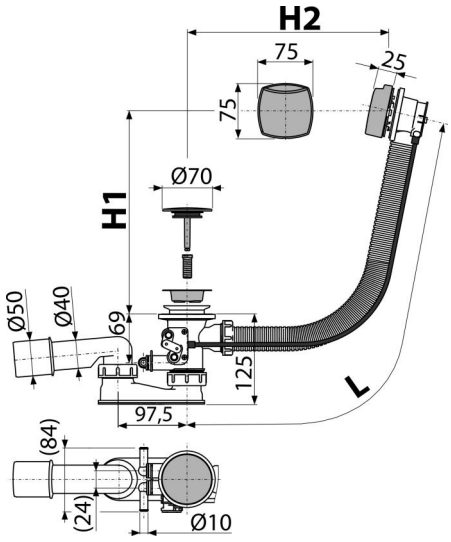

განმარტება

ჰიდრომასაჟის აბაზანებისთვის
აბაზანისთვის გადინების ხვრელით Ø52 მმ

დამახასიათებელი

- სააბაზანო სიფონის სიგრძე 100 სმ
- გადინების სისტემის მოქნილი შლანგი
- მისადაგება ჰიდრომასაჟისა და საჰაერო მასაჟის სისტემების უმეტესობისთვის
- კავშირისთვის, შეგიძლიათ გამოიყენოთ ორი მილი სტანდარტული ფეხით
- გადინების სარქვლის დახურვა ბოუდენის ტროსის დახმარებით
- სველი წყლის ჩამკეტი მოძრავი ფეხით

კომპლექტის შემადგენლობა

- სამონტაჟო ნაკრები
- უჟანგავი ფოლადის დაგინების ბადე
- მოტრიალებადი პლასტმასის სადგამი, ქრომირებული
- ქრომირებული პლასტმასის საცობი
- სტანდარტული მუხლი დაკავშირებისთვის GMR - 2 ცალი.
- სიფონის კორპუსი გადინებით და ჰიდრომასაჟის სისტემიდან წყლის გადინებით (HMS)
- პროფილური ჩამკეტი
- ულტრაბგერით შედუღებული პოლიპროპილენისგან დამზადებული სიფონის წყლის ჩამკეტი, მდგრადია ქიმიური და თერმული ზემოქმედებისადმი

?ეკვეთის ნომერი, ლოგისტიკური ინფორმაცია

კოდი	EAN		წონა ((ცალი | შეფუთვა | პლატაზე)	ზომები ((ცალი | შეფუთვა)	რაოდენობა (შეფუთვა | პლატა)
A566-112122-100	8595580541132	112122 მმ	0,71 | 8,52 | 156,3 კგ	380×95×210 | მმ	12 | 192 ცალი

გარანტია	საბაჟო კოდი	ნორმები
2/3 years *	39229000	EN 274

ტექნიკური მახასიათებლები

- წნევასთან წყლის ჩამკეტის წინაღობა 588 Pa
- წყლის ნაკადი 48,6 l/min
- გადინების სიჩქარე 42 l/min
- თერმული სტაბილურობა 95 ˚C
- წყლის ჩამკეტი 50 mm

* დამატებითი ინფორმაციის მისაღებად გარანტიასთან დაკავშირებით იხილეთ საიტი https://www.alcadrain.ge/ka/guarantee

© 2024 Alcadrain s.r.o | ცვლილებები ზომებში და დიზაინში დაცულია. | www.alcadrain.ge