AVZ-P010

Čelo boční pro napojení na odpad DN110

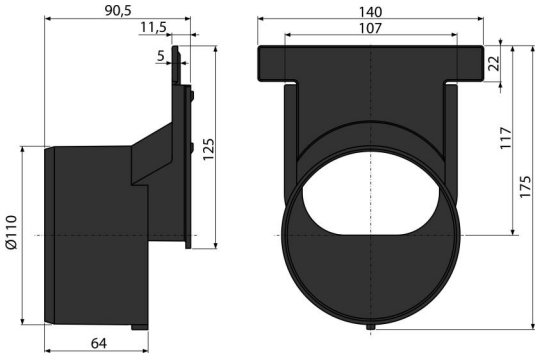

Použití

Pro napojení odpadu Ø110 mm
Pro venkovní žlaby

Vlastnosti

- Materiál s UV stabilizátorem proti stárnutí, blednutí a degradaci plastu
- Materiál: polypropylen plněný mastkem odolný proti mechanickému, chemickému a tepelnému poškození
- Slouží k horizontálnímu napojení žlabu na odpadní systém Ø110 mm

Rozsah dodávky

- Čelo s odtokem Ø110 mm

Objednací kód, Logistické informace

Kód	EAN	Hmotnost (kus | balení | paleta)	Rozměr (kus | balení)	Množství (balení | paleta)
AVZ-P010	8595580544188	0,16 | 4,71 | - kg	140×91×176 | 590×390×240 mm	30 | - ks

Záruky	Celní kód	Normy
2/2 roky *	39269097	ČSN EN 476

© 2024 Alcadrain s.r.o | Změny rozměrů a provedení vyhrazeny. | www.alcadrain.cz