WS ALCA

Ausgussbecken mit Gitter

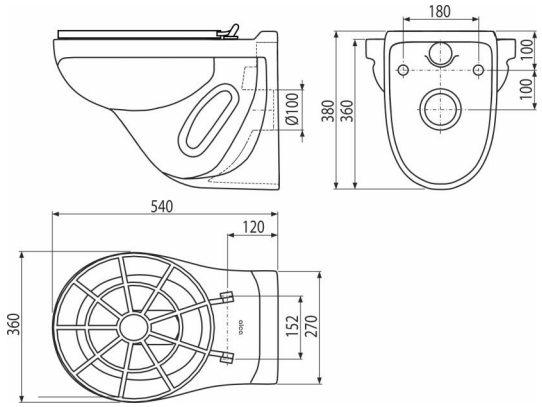

Anwendung

Für Montage an Vorwandinstallationssysteme
Für Wandbefestigung

Eigenschaften

- Farbe: weiß
- Tiefspülung
- Material: Keramik
- Löcher - Befestigungsdistanz 180 mm
- WC-Becken mit Gitter für Spülen mit der Möglichkeit einer Verbindung zu Spülungssystemen

Verpackungsinhalt

- Rost
- Scharniere
- Spüle

Bestellnummer, Logistische Informationen

Code	EAN	Gewicht (stück | menge | palette)	Maße (stück | menge)	Verpackung (menge | palette)
WS ALCA	8595580545758	15,36 | 15,36 | 204,4 kg	640×390×440 | – mm	1 | 12 Stk.

Die Garantien	Zoll code	Normen
2/2 jahre *	69109000	EN 997

Technische Parameter

- Mengenspülung 3/6 l

© 2024 Alcadrain s.r.o | Technische Änderungen in Abmessungen oder Ausführung bleiben vorbehalten. | www.alcadrain.de