P106

Set fixare cu montaj de jos, capac din oțel inoxidabil

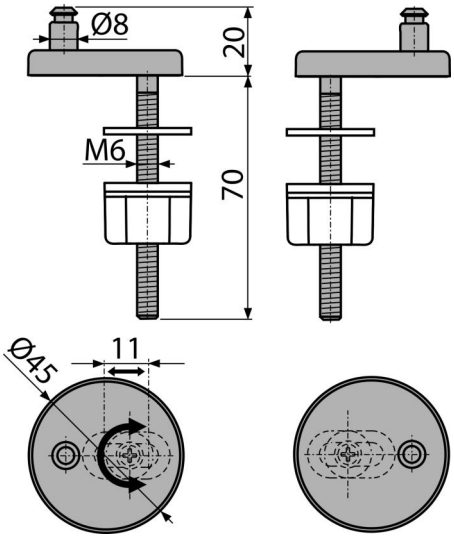

Aplicație

Vase WC cu acces limitat de montaj
Pentru capacele de toaletă A602, A603, A604, A606, A674S

Caracteristici

- Sistem CLICK – ceramica este mai ușor de curățat datorită funcției de detașare a capacului
- Corp metalic
- Universal reglabil în două axe

Conținutul pachetului

- Șurub din oțel inoxidabil și piulițe 2 buc
- Balamalele cu capac metalic 2 buc

Detalii pentru comandă, Informații logistice

Cod	EAN	Greutate (buc | ambalare | palet)	Dimensiuni (buc | ambalare)	Cantitate (ambalare | palet)
P106	8595580547202	0,09 | 0,09 | - kg	90×45×45 | mm	1 | - buc

Garanție	Codul vamal
2/2 ani *	73249000

© 2024 $s | Ne rezervăm dreptul de a opera modificări în privința dimensiunilor și design-ului. | www.alcadrain.ro