A328B

Umyvadlový přepad, bílá

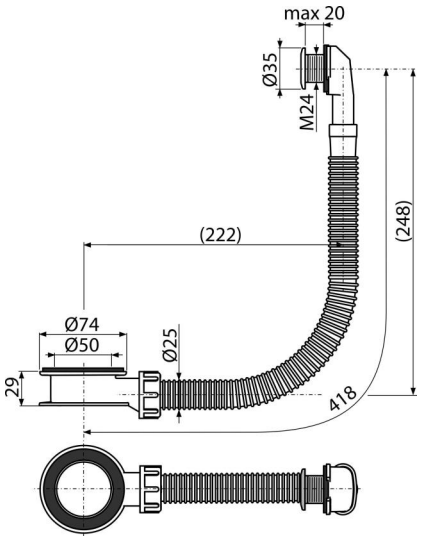

Použití

Pro umyvadla bez integrovaného přepadu
Pro umyvadla skleněná, kamenná nebo z umělého kamene

Vlastnosti

- Bílý kryt přepadu
- Flexibilní napojení pro všechny tvary umyvadel
- Materiál: polypropylen

Objednací kód, Logistické informace

Kód	EAN	Hmotnost (kus | balení | paleta)	Rozměr (kus | balení)	Množství (balení | paleta)
A328B	8595580547622	0,11 | 5,58 | 109,2 kg	75×400×40 | mm	50 | 800 ks

Záruky	Celní kód	Normy
2/2 roky *	39229000	ČSN EN 274

Technické parametry

- Max. tloušťka stěny u přepadu 20 mm
- Průtok přepad 16,8 l/min
- Tepelný atest 95 ˚C

* Více informací o zárukách na www.alcadrain.cz/zaruky

© 2024 Alcadrain s.r.o | Změny rozměrů a provedení vyhrazeny. | www.alcadrain.cz