AVZ103-R403

Дренажный канал 100 мм с металлической рамой и решеткой из композитного материала C250 (

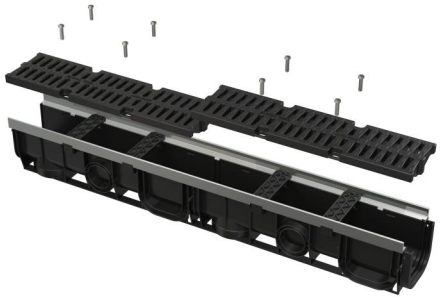

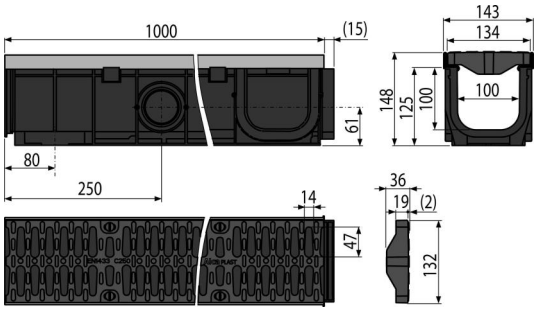

Область применения

Для дренажа специализированных парковок для автомобилей, пешеходных зон, боковых полос дорог и прилегающих к ним тротуаров

Характеристика

- Многочисленные ребра жесткости для лучшего сцепления с фундаментом
- Заглушки для краев канала можно также использовать для подключения притока воды – Ø75 мм
- Материал с УФ-стабилизатором против старения, выцветания и деградации пластика
- Материал: полипропилен обогащенный тальком, устойчив к механическим, химическим и термическим повреждениям
- Модульная система – возможность соединения каналов в формах «I», «L», «T» или «X»
- Отверстия для установки железной арматуры
- Возможность использования гидрозатвора с решеткой для улавливания грубых нечистот
- Возможность подключения притока воды в канал сразу в четырех местах – Ø50 мм
- Проработанный и надежный механизм замков для простого соединения каналов между собой
- Прочная самонесущая конструкция
- Композитная решетка – фиксируется в корпусе канала с помощью восьми болтов из нержавеющей стали, ширина сливных щелей – 14 мм
- Легкий доступ к желобу – простая очистка
- Прямое подключение к канализационному стоку Ø110 мм
- Механизм замков позволяет легко соединять каналы между собой без дополнительных элементов

Содержание комплекта

- Установочные распорки – 4 шт.
- Композитная решетка – 2×0,5 м – класс нагрузки C250
- Болты для крепления решетки в канале – 8 шт.
- Корпус желоба с металлической рамой

Код заказа, Логистическая информация

Код	EAN	Вес (шт | упаковка | паллета)	Размеры (шт | упаковка)	Количество (упаковка | паллета)
AVZ103-R403	8595580547752	6,15 | 6,15 | 389,0 кг	150×1015×145 | MM	1 | 60 шт

Гарантии

2/6 лет *

Свойства

EN 1433

Технические параметры

- Общая высота монтажа 148 mm
- Сточная труба 110 mm
- Профиль профиль желоба 95,3 cm²
- Класс нагрузки C250 25000 kg
- Впускное сечение композитной решетки 364,1 cm²

* Для получения дополнительной информации о гарантии посетите сайт www.alcadrain.ru/ru/garantii.

© 2024 | Все права на внесение изменений размеров и исполнения защищены. | www.alcadrain.ru