AM101/1120 Sádromodul

Структура за вграждане (за гипсокартонена конструкция)

Приложение

За монтиране пред опорна стена или към конструкция от гипсокартон
За монтаж на окачени тоалетни чинии със свързваща стъпка от 180 мм или

230 мм
За дебелина на пода 0–200 мм
За окачена тоалетна

Характеристики

- Двойно промиване, независимо регулируемо с хигиенен резерв
- Съвместими с всички бутони ALCA
- Състава на изолацията от полистирол предотвратява образуването на конденз по повърхността на резервоара и намалява вибрациите от казанчето в строителната конструкция
- Рамката позволява за инсталирането към отделна достатъчно здрава преграда от гипсокартон, пред носещата стена
- Капакът за сервизно отваряне улеснява сглобяването и предотвратява проникването на влага и примеси
- Материал на рамката: прахово боядисан метал
- Дълбочина на монтаж, регулируема от 20–95 мм
- Подходящ за монтаж с дистанционно или сензорно промиване
- Казанчето е направено от едно парче, като по този начин осигурява 100% непропускливост
- Инсталираният модул е покрит с гипсокартонен панел и няма нужда от допълнителни фиксиращи или анкерни елементи
- Регулируеми анкерни крачета и пружинна заключваща система, с обхват 0–200 мм
- Плъзгащият държач на релсата за коляното за отпадни води може да бъде настроен на осем позиции между 0–93 мм
- Подготвен за свързване на скоба с адаптер DG 1/2" за тоалетна с биде
- Водоснабдяване отзад / отгоре
- Ъглов кран с възможност за свързване към тръбната система Mepla
- Работа по поддръжката без да се използват никакви инструменти
- Инсталационна дълбочина 1125 мм
- Видими маркировки както за изравняване, така и за централната линия

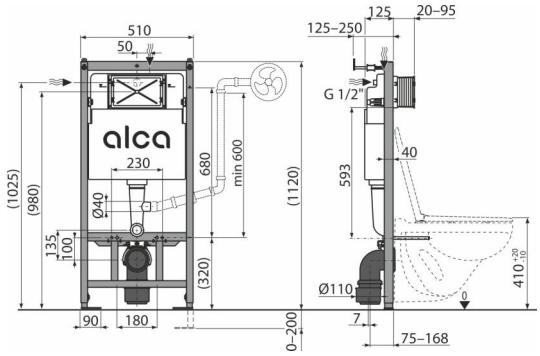

Обхват на доставката

- Комплект елементи за фиксиране на тоалетна керамика: шпилка M12 - 2 бр., Шайби - 4 бр., Капак - 2 бр., Гайка - 2 бр., Протектор за резби - 2 бр.
- Комплект за фиксиране: винт Ø8 × 60 - 4 бр, дюбел Ø12 - 4 бр
- Колянно съединение HT 90/90 полиетилен, PE-HD
- Капакът от 2 части на сервизния отвор е лесно регулируем
- Казанче с пълнещ и изпразващ механизъм
- Редукция HT 90/110 полиетилен, PE-HD
- Комплект крайни капачки за защита на свързващите отвори по време на инсталацията на системата
- Комплект за поставяне на тоалетни таблетки
- Самоносеща се рамка
- Фитинги 1/2 "водна връзка с включен ъглов кран Schell 1 / 2–3 / 8"
- Дренажно уплътнение, PP съединител, уплътнение на съединителя
- Входящо уплътнение, PP изход, опаковъчно уплътнение

Продуктов код, Логистична информация

Код	EAN	Тегло (брой | опаковка | палет)	Размери (брой | опаковка)	Количество (опаковка | палет)
AM101/1120	8595580549398	13,86 | 13,86 | 297,2 кг	1130×145×520 | 1130×520×145 мм	1 | 20 бр

Гаранция	Митнически код	Норми
2/15 гаранция *	39229000	EN 14124, EN 14055

Технически спецификации

- Препоръчителен диапазон за налягане на водата 0,3-0,5 MPa
- Работен диапазон за налягане на водата 0,05-1,6 MPa
- Хигиенен резерв: 3 l
- Малко измиване 2,5-3,5 l
- Обем на водата в казанчето 9 l
- Връзка за вода отзад или отгоре чрез отвори за закрепване G1/2 "
- Настройката по подразбиране за малък измиване 3 l
- Настройката по подразбиране за голям измиване 6 l
- Голямо измиване 6-9 l
- Тест за натоварване 400 kg

* За повече информация относно гаранции посетете www.alcadrain.bg/garantsiya.

© 2024 Alcadrain s.r.o | Запазваме си правото на промени в размерите и дизайна. | www.alcadrain.bg