AM101/1120E Sádromodul

Прихована система інсталяції ECOLOGY для сухої установки (для гіпсокартону)

Галузь застосування

Для монтажу до несучої стіни або в гіпсокартонну конструкцію
Для установки підвісного унітазу з інтервалом кріплення 180 мм або 230 мм
Для підлоги з товщиною стяжки 0–200 мм
Для підвісного унітазу з об'ємом змиву 2/4 л

Характеристика

- Подвійний змив, незалежно регульований, з гігієнічним резервом
- Сумісна з усіма кнопками управління Alca
- Конструкція полістирольної ізоляцією запобігає процес конденсації на поверхні бачка і послаблює вібрацію в будівельній конструкції
- Конструкція рами дозволяє виробляти монтаж до профілю для гіпсокартону, призначеного для цього, або до несучої стіни
- Кришка сервісного отвору спрощує процес монтажу і захищає від вологи та бруду
- Матеріал несучої конструкції: метал, оброблений порошковою фарбою
- Монтажна глибина рукава регулюється від 20 до 95 мм
- Підходить для установки пневматичного або сенсорного змиву
- Можливість нахилу резервуара для легкого встановлення в дерев'яних будинках або мобільних осередках.
- Бачок зроблений з одного фрагмента поліпропілену, що забезпечує його 100% герметичність
- Встановлена система закривається гіпсокартонним листом і не потребує додаткових елементів кріплення
- Регульовані висувні ніжки в діапазоні 0-200 мм з гальмівною системою
- Містить дозатор таблеток для унітазу
- Рухомий тримач для стокового коліна, встановлюється в восьми положеннях на відстані 0–93 мм
- Можливість установки кронштейна з переходом DG 1/2" для підключення сидіння-біде або бідетти
- Підведення води з задньої стінки/зверху посередині
- Кутовий вентиль з можливістю підключення до системи трубопроводів Mepla
- Можливість сервісу без використання інструментів
- Монтажна глибина 125 мм
- Економічний змив - 2 л малий змив, 4 л великий змив
- Позначення центрування і нівеляції
- Петлі бака з двокомпонентного матеріалу ізолюють передачу вібрацій від будівель

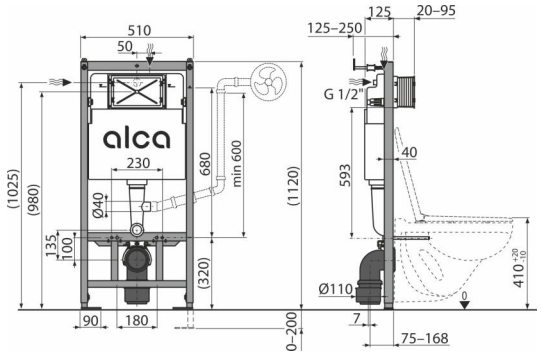

Зміст комплекту

- Монтажний комплект для кріплення унітазу: шпилька M12 – 2 шт., Шайба – 4 шт., Ковпачок – 2 шт., Гайка – 2 шт., Гофрований рукав – 2 шт.
- Монтажний комплект: гвинт Ø8×60 – 4 шт., Дюбель Ø12 – 4 шт.
- Коліно стоку HT 90/90 поліетилен, PE-HD
- Рукав сервісного отвору двусоставний, легко скорочується
- Бачок з впускним і випускним механізмом
- Скорочення відходів Поліетилен HT 90/110, PE+HD
- Монтажний комплект кришок для захисту технічних отворів при установці системи
- Набір для введення туалетних пігулок
- самонесуча рама
- Різьбове з'єднання 1/2" для підведення води з вбудованим кутовим вентилем Schell 1/2"–3/8"
- Прокладка, патрубок поліпропілен, ущільнення патрубка
- Прокладка, патрубок поліпропілен, манжета

Код замовлення, Логістична інформація

Код	EAN	Вага (шт | упаковка | палета)	Розміри (шт | упаковка)	Кількість (упаковка | палета)
AM101/1120E	8595580549992	13,64 | 13,64 | 224,6 кг	1130×145×520 | MM	1 | 15 шт

Гарантії	Митний код	Властивості
2/15 років *	39229000	EN 14124, EN 14055

Технічні характеристики

- Рекомендований діапазон тиску води 0,3-0,5 MPa
- Робочий діапазон тиску води 0,05-1,6 MPa
- Гігієнічний резерв 2 l
- Малий змив 2-4 l
- Об'єм води в бачку: 6 l
- Підведення води до задньої стінки бачка або зверху бачка здійснюється за допомогою монтажних отворів G1/2 "
- Стандартні настройки малого змиву 2 l
- Стандартні налаштування великого змиву 4 l
- Великий змив 3,5-6 l
- здатність витримувати навантаження до 250 кг 400 kg

* Для отримання додаткової інформації про гарантію завітайте на сайт www.alcaplast.ua/uk/garantii.

© 2024 | Всі права на внесення змін до розмірів та виконання захищені. | www.alcaplast.ua