AM116/1120 Solomodul

Структура за гипсокартонена конструкция (самоподдържаща се)

Приложение

За монтаж в конструкция от гипсокартон
За монтаж на окачени тоалетни чинии със свързваща стъпка от 180 мм или 230 мм
За дебелина на пода 0–200 мм
За окачена тоалетна

Характеристики

- Двойно промиване, независимо регулируемо с хигиенен резерв
- Съвместими с всички бутони ALCA
- Състава на изолацията от полистирол предотвратява образуването на конденз по повърхността на резервоара и намалява вибрациите от казанчето в строителната конструкция
- Рамката позволява за инсталирането към отделна достатъчно здрава преграда от гипсокартон, пред носещата стена
- Капакът за сервизно отваряне улеснява сглобяването и предотвратява проникването на влага и примеси
- Материал на рамката: прахово боядисан метал
- Дълбочина на монтаж, регулируема от 20–95 мм
- Подходящ за монтаж с дистанционно или сензорно промиване
- Възможност за накланяне на казанчето за по- лесен монтаж в дървени конструкции и мобилни къщи
- Казанчето е направено от едно парче, като по този начин осигурява 100% непропускливост
- Инсталираният модул е покрит с гипсокартонен панел и няма нужда от допълнителни фиксиращи или анкерни елементи
- Регулируеми анкерни крачета и пружинна заключваща система, с обхват 0–200 мм
- Включен диспенсър за таблетки
- Плъзгащият държач на релсата за коляното за отпадни води може да бъде настроен на осем позиции между 0–45 мм
- Подготвен за свързване на скоба с адаптер DG 1/2” за тоалетна с биде
- Водоснабдяване отзад / отгоре
- Ъглов кран с възможност за свързване към тръбната система Mepla
- Работа по поддръжката без да се използват никакви инструменти
- Инсталационна дълбочина 200 мм
- Видими маркировки както за изравняване, така и за централната линия
- Крепежите на казанчето към рамката са изработени от двукомпонентен материал, който изолира предаването на вибрации към сградата

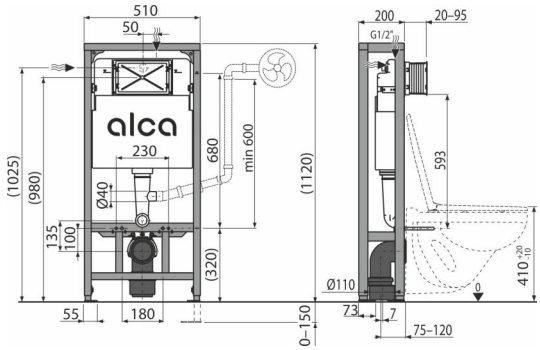

Обхват на доставката

- Комплект елементи за фиксиране на тоалетна керамика: шпилка M12 - 2 бр., Шайби - 4 бр., Капак - 2 бр., Гайка - 2 бр., Протектор за резби - 2 бр.
- Комплект за фиксиране: винт Ø8 × 60 - 4 бр, дюбел Ø12 - 4 бр
- Колянно съединение HT 90/90 полиетилен, PE-HD
- Капакът от 2 части на сервизния отвор е лесно регулируем
- Казанче с пълнещ и изпразващ механизъм
- Редукция HT 90/110 полиетилен, PE-HD
- Комплект крайни капачки за защита на свързващите отвори по време на инсталацията на системата
- Комплект за поставяне на тоалетни таблетки
- Самоносеща се рамка
- Фитинги 1/2 "водна връзка с включен ъглов кран Schell 1 / 2–3 / 8"
- Дренажно уплътнение, PP съединител, уплътнение на съединителя
- Входящо уплътнение, PP изход, опаковъчно уплътнение

Продуктов код, Логистична информация

Код	EAN	Тегло (брой | опаковка | палет)	Размери (брой | опаковка)	Количество (опаковка | палет)
AM116/1120	8595580550516	20,89 | 20,89 | 270,7 кг	1195×220×525 | 1195×525×220 мм	1 | 12 бр

Гаранция	Митнически код	Норми
2/15 гаранция *	39229000	EN 14124, EN 14055

Технически спецификации

- Препоръчителен диапазон за налягане на водата 0,3-0,5 MPa
- Работен диапазон за налягане на водата 0,05-1,6 MPa
- Хигиенен резерв: 3 l
- Малко измиване 2,5-3,5 l
- Обем на водата в казанчето 9 l
- Връзка за вода отзад или отгоре чрез отвори за закрепване G1/2 "
- Настройката по подразбиране за малък измиване 3 l
- Настройката по подразбиране за голям измиване 6 l
- Голямо измиване 6-9 l
- Тест за натоварване 400 kg

* За повече информация относно гаранции посетете www.alcadrain.bg/garantsiya.

© 2024 Alcadrain s.r.o | Запазваме си правото на промени в размерите и дизайна. | www.alcadrain.bg