AM115/1000E Renovmodul

Vorwandinstallationssystem ECOLOGY für Einmauerung

Anwendung

Für die Installation von Wand-WCs mit Anschlussabstand 180 mm oder 230 mm
Für Wand-WC mit Spülmenge 2 und 4 l
Für Einmauern und Ummauern zu tragender Wand - Nassverfahren
Geeignet für Sanierungen

Eigenschaften

- Duale-Spülung, unabhängig einstellbar, mit hygienische Reserve
- Kompatibel mit allen Betätigungsplatten Alca
- Die Konstruktion der Polystyrol-Dämmung vereinfacht die Einmauerung, verhindert die Bildung von Kondenswasser auf der Oberfläche des Kastens und dämpft den Durchgang von Vibrationenvom Kasten richtung Baukonstruktion.
- Serviceöffnungsabdeckung vereinfacht die Montage und verhindert, dass der Schmutz und die Feuchtigkeit durchkommen
- Material der Unterkonstruktion: verzinktes Metall
- Einbautiefe von 20–95 mm einstellbar
- Montagehöhe 1062 mm
- Fernauslösung der Spülung und Sensor-Installation möglich
- Der Kasten ist aus einem Stück hergestellt und somit zu 100% dicht
- Enthält Einwurfschacht
- Der Schiebemechanismus des Abwasseranschlusses kann in acht Positionen zwischen 0-93 mm eingestellt werden
- Verzinkte tragende Konstruktion mit vier Gelenkarmen, die für einfache Installation sorgen
- Vorbereitung für Überganghalter DG1/2" für Bidet-sitze und Duschen
- Wasseranschluss von hinten oder von oben in der Mitte
- Eckventil mit einer Möglichkeit zum Anschluss an das Rohrleitungssystem Mepla
- Servicearbeiten kann man ohne Benutzung des Werkzeugs durchführen
- Bautiefe 125 mm
- Technische Lösung erlaubt die Fixierung trotz unebener Oberfläche der tragenden Wand (im Bereich von 50 mm)
- Sparsame WC-Spülungen - 2 l kleine Spülung, 4 l große Spülung
- Abnehmbares Styroporstück ermöglicht einen einfachen Zugang während der Installation

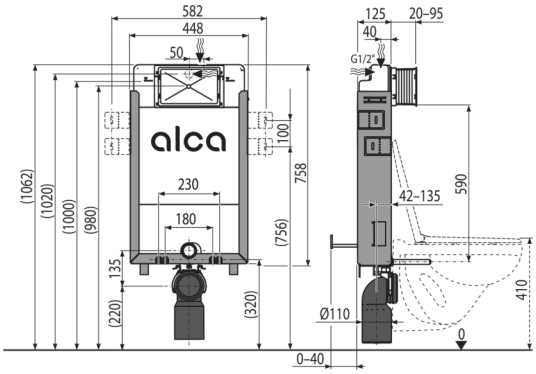

Verpackungsinhalt

- Befestigungsmaterial für Bidet, Gewindestange M12 - 4 Stück, Unterlegscheiben - 2 Stück, Abdeckung - 2 Stück, Muttern - 2 Stück, Gewindeschutz - 2 Stück
- Befestigungsset: Schraube Ø8x60 - 4 Stück, Dübel Ø12 - 4 Stück
- HT 90/110 Knie Abfall aus Polyethylen, PE-HD
- Schutzkragen ist leicht zu kürzen, Schrauben 4 Stück
- Spülkasten mit Füll- und Ablaufventil
- Verzinkter Rahmen inklusive verzinkte, tragende Konstruktion
- Installationsabdeckungen, die die Anschlussöffnungen bei der Montage schützen
- Set für das Einwerfen der WC-Tabletten
- Gewinde 1/2" bei Wasseranschluss mit integriertem Eckventil Schell 1/2"–3/8"
- Ablaufdichtung, Verbindungsstück aus Polypropylen, Verbindungsstückdichtung
- Zulaufdichtung, Auslass aus Polypropylen, Gumminippel

Bestellnummer, Logistische Informationen

Code	EAN	Gewicht (stück | menge | palette)	Maße (stück | menge)	Verpackung (menge | palette)
AM115/1000E	8595580550547	9,83 | 9,83 | 216,7 kg	1045×140×475 | 1045×475×140 mm	1 | 20 Stk.

Die Garantien	Zoll code	Normen
2/15 jahre *	39229000	EN 14124, EN 14055

Technische Parameter

- Empfohlener Wasserdruck 0,3-0,5 MPa
- Funktionsfähig bei Wasserdruck 0,05-1,6 MPa
- Hygienische Reserve 2 l
- Kleine Spülung 2-4 l
- Das Volumen des Wassers im Kasten 6 l
- Anschluss des Wassers vom hinten oder von oben durch Montageöffnungen G1/2 "
- Standardeinstellung für kleine Spülung 2 l
- Standard-Einstellung für große Spülung 4 l
- Große Spülung 3,5-6 l
- Belastungsprüfung 400 kg

* Weitere Garantieinformationen finden Sie unter www.alcadrain.de/gewaehrleistungen.

© 2024 Alcadrain s.r.o | Technische Änderungen in Abmessungen oder Ausführung bleiben vorbehalten. | www.alcadrain.de