AM100/1000E Alcamodul

Прихована система інсталяції ECOLOGY для замуровування в стіну

Галузь застосування

Для установки підвісного унітазу з інтервалом кріплення 180 мм або 230 мм
Для підвісного унітазу з об'ємом змиву 2/4 л
Для огороджувальних конструкцій всередині і навколо несучої стіни -

«мокрий» монтаж

Характеристика

- Подвійний змив, незалежно регульований, з гігієнічним резервом
- Сумісна з усіма кнопками управління Alca
- Конструкція полістирольної ізоляцією спрощує процес замуровування в стіну, запобігає процес конденсації на поверхні бачка і послаблює вібрацію в будівельній конструкції
- Кришка сервісного отвору спрощує процес монтажу і захищає від вологи та бруду
- Матеріал несучої консолі: оцинкована сталь
- Монтажна глибина рукава регулюється від 20 до 95 мм
- НИЗЬКА МОНТАЖНАЯ ВИСОТА (1062 мм)
- Підходить для установки пневматичного або сенсорного змиву
- Бачок зроблений з одного фрагмента поліпропілену, що забезпечує його 100% герметичність
- Монтажний кронштейн забезпечує високу жорсткість кріплення підвісного унітазу до стіни
- Необхідно спорудження цоколя або використання ніг M90
- Містить дозатор таблеток для унітазу
- Рухомий тримач для стокового коліна, встановлюється в восьми положеннях на відстані 0–93 мм
- Підведення води з задньої стінки/зверху посередині
- Кутовий вентиль з можливістю підключення до системи трубопроводів Mepla
- Габарити і конструкція консолі спрощують інсталяцію системи
- Можливість сервісу без використання інструментів
- Монтажна глибина 125 мм
- Економічний змив - 2 л малий змив, 4 л великий змив

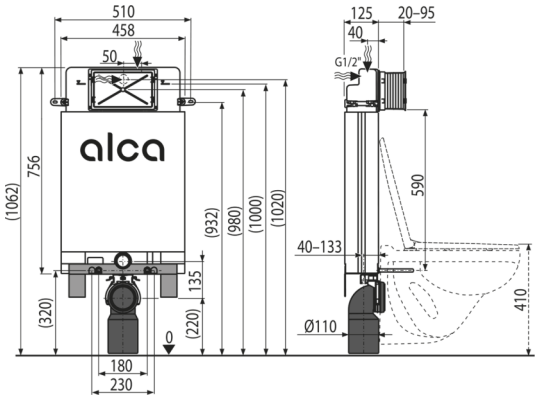

Зміст комплекту

- Монтажний комплект для кріплення унітазу: шпилька M12 – 2 шт., Шайба – 4 шт., Ковпачок – 2 шт., Гайка – 2 шт., Гофрований рукав – 2 шт.
- Монтажний комплект: гвинт Ø8×60 – 2 шт., Гвинт Ø4,8×38 – 2 шт., Дюбель Ø12 – 2 шт., Дюбель Ø8 – 2 шт.
- Стокове коліно з поліетилену Ø90/110, PE-HD
- Рукав сервісного отвору двусоставний, легко скорочується
- Бачок з впускним і випускним механізмом
- Несуча конструкція
- Монтажний комплект кришок для захисту технічних отворів при установці системи
- Набір для введення туалетних пігулок
- Різьбове з'єднання 1/2" для підведення води з вбудованим кутовим вентилем Schell 1/2"–3/8"
- Телескопічні кронштейни для кріплення 2 шт.
- Прокладка, патрубок поліпропілен, ущільнення патрубка
- Прокладка, патрубок поліпропілен, манжета

Код замовлення, Логістична інформація

Код	EAN	Вага (шт | упаковка | палета)	Розміри (шт | упаковка)	Кількість (упаковка | палета)
AM100/1000E	8595580550554	7,29 | 7,29 | 165,7 кг	1045×140×475 | 1045×475×140 MM	1 | 20 шт

Гарантії	Митний код	Властивості
2/15 років *	39229000	EN 14124, EN 14055

Технічні характеристики

- Рекомендований діапазон тиску води 0,3-0,5 MPa
- Робочий діапазон тиску води 0,05-1,6 MPa
- Гігієнічний резерв 2 l
- Малий змив 2-4 l
- Об'єм води в бачку: 6 l
- Підведення води до задньої стінки бачка або зверху бачка здійснюється за допомогою монтажних отворів G1/2 "
- Стандартні настройки малого змиву 2 l
- Стандартні налаштування великого змиву 4 l
- Великий змив 3,5-6 l
- здатність витримувати навантаження до 250 кг 400 kg

* Для отримання додаткової інформації про гарантію завітайте на сайт www.alcaplast.ua/uk/garantii.

© 2024 | Всі права на внесення змін до розмірів та виконання захищені. | www.alcaplast.ua