A45G

Siphon für Bidets DN32 Metall

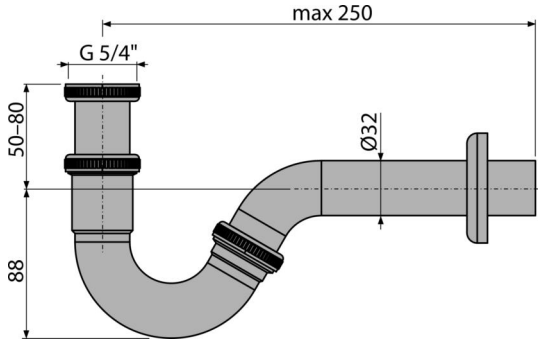

Anwendung
Für Bidets

Eigenschaften
- Material: Metall verchromt
- Anschluss an Abflussrohr Ø32 mm
- Niedrigere Bauhöhe
- Verbesserte Kratzfestigkeit

Verpackungsinhalt
- Überwurfmutter für Anschluss an Bidetablauf 5/4 "
- Metallrosette
- Siphon-Körper

Bestellnummer, Logistische Informationen

Code	EAN	Gewicht (stück | menge | palette)	Maße (stück | menge)	Verpackung (menge | palette)
A45G	8595580550592	0,31 | 7,80 | 269,5 kg	235×120×45 | mm	25 | 800 Stk.

Die Garantien
2/3 jahre *

Normen
EN 274

Technische Parameter
- Durchfluss 36 l/min
- Wärmeresistenz 95 ˚C
- der Geruchsverschluss 35 mm

* Weitere Garantieinformationen finden Sie unter www.alcadrain.de/gewaehrleistungen.

© 2024 Alcadrain s.r.o | Technische Änderungen in Abmessungen oder Ausführung bleiben vorbehalten. | www.alcadrain.de