A105/1120

Szerelőkeret bidéhez

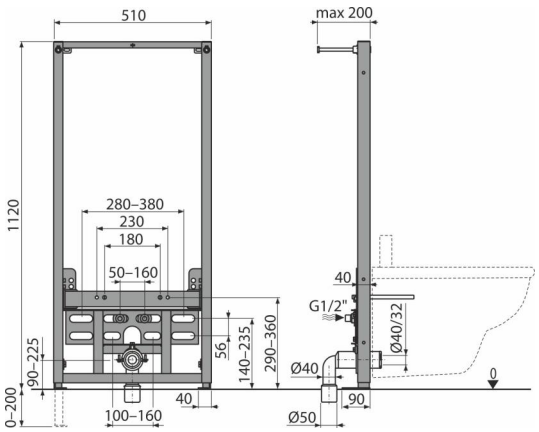

Alkalmazás

Tartófal elé vagy gipszkarton szerkezetbe való falsík alatti szereléshez
Álló szerelvények szereléséhez
Állítható függesztett bidé rögzítés 180mm vagy 230 mm

Jellemzők

- A keret szerkezete lehetővé teszi a rögzítést a különálló kellően tartó gipszkartonfalhoz vagy tartófal elé
- Anyaga: fém, porszórt felülettel
- Állítható horgonyláb fékkel, 0–200 mm fesztávolságban

Csomag tartalma

- Rögzítő készlet a bidé felfogatásához: menetes szár M12 – 2 db, alátét – 4 db, csavartakaró – 2 db, anya – 2 db, menettakaró – 2 db
- Rögzítő szett: csavar Ø8×60 – 4 db, tipli Ø12 – 4 db
- Közcsavar G1/2"–G1/2"
- Önhordó keret

Rendelési szám, Logisztikai információk

Kód	EAN	Súly (db | csomagolás | paletta)	Méret (db | csomagolás)	Mennyiség (csomagolás | paletta)
A105/1120	8595580552701	12,05 | 12,05 | 260,9 kg	1125×515×75 | 1125×515×75 mm	1 | 20 db

Garanciák

2/15 év *

Műszaki adatok

- Terhelési próba 400 kg

* A garanciákról bővebben a www.alcadrain.hu/garancia oldalon.

© 2024 Alcadrain s.r.o | Fenntartjuk a jogot a termékek kivitelének és méreteinek módosítására. | www.alcadrain.hu