A105/1120

Монтажная рама для биде

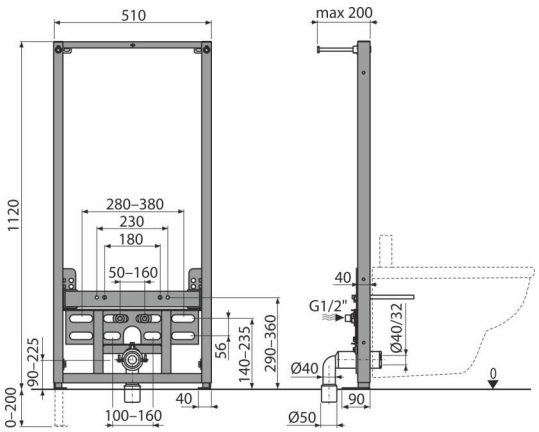

Область применения

Для монтажа к несущей стене или в гипсокартонную конструкцию
Для подключения смесителя
Для подвесного биде с интервалом крепления 180 мм или 230 мм

Характеристика

- Конструкция рамы позволяет производить монтаж к профилю для гипсокартона, предназначенного для этих целей, или к несущей стене
- Материал: металл обработанный порошковой краской
- Регулируемые выдвижные ножки в диапазоне 0–200 мм с тормозной системой

Содержание комплекта

- Монтажный комплект для крепления биде: шпилька M12 – 2 шт., шайба – 4 шт., колпачок – 2 шт., гайка – 2 шт., гофрированный рукав – 2 шт.
- Монтажный комплект: винт Ø8×60 – 4 шт., дюбель Ø12 – 4 шт.
- Резьбовое соединение для подключения воды: G1/2"–G1/2"
- Самонесущая рама

Код заказа, Логистическая информация

Код	EAN	Вес (шт | упаковка | паллета)	Размеры (шт | упаковка)	Количество (упаковка | паллета)
A105/1120	8595580552701	12,05 | 12,05 | 260,9 кг	1125×515×75 | 1125×515×75 MM	1 | 20 шт

Гарантии	Таможенный код
2/15 лет *	73089098

Технические параметры

- Несущая способность 400 kg

© 2024 | Все права на внесение изменений размеров и исполнения защищены. | www.alcadrain.ru