ADZ-R102R

Sarok drén folyóka rács 75 mm, horganyzott acél

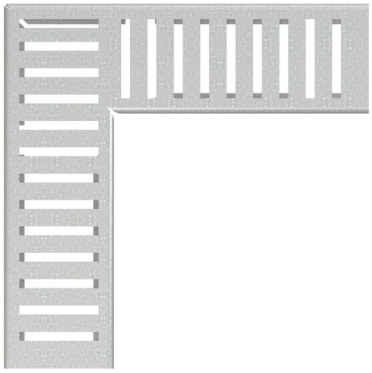

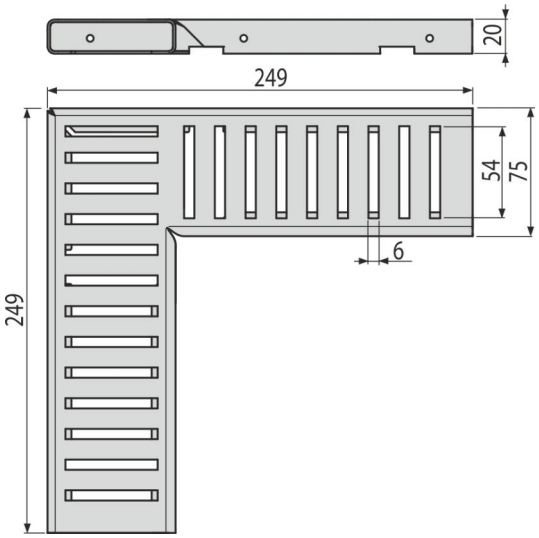

Alkalmazás

Drén folyókához

Jellemzők

- Rögzítő csavarok – biztosítják a rács tökéletes rögzítését és elnyomják a hanghatásokat a folyóka használata során
- A rács anyaga: horganyzott acél
- "C" profilú rács

Csomag tartalma

- Rács

Rendelési szám, Logisztikai információk

Kód	EAN	Súly (db | csomagolás | paletta)	Méret (db | csomagolás)	Mennyiség (csomagolás | paletta)
ADZ-R102R	8595580555030	0,53 | 0,53 | - kg	249×249×20 | mm	1 | - db

Garanciák	Vámtarifaszám
2/2 év *	73269098

Műszaki adatok

- Terhelési osztály K3 300 kg

* A garanciákról bővebben a www.alcadrain.hu/garancia oldalon.

© 2024 Alcadrain s.r.o | Fenntartjuk a jogot a termékek kivitelének és méreteinek módosítására. | www.alcadrain.hu