WC RIMFLOW

Wand-WC

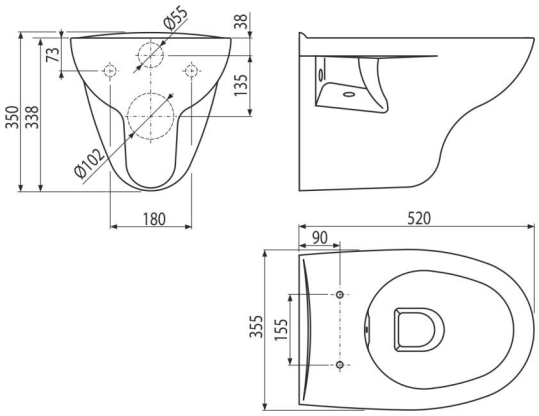

Anwendung

Für Montage an Vorwandinstallationssysteme
Für Wandbefestigung

Eigenschaften

- Farbe: weiß
- Spülrandlos - für einfache Wartung und Reinigung
- Tiefspülung
- Kompatibel mit WC-Sitzen A601-A606, A60, A64, A66, A67Slim
- Material: Keramik
- Löcher - Befestigungsdistanz 180 mm

Verpackungsinhalt

- WC-Becken

Bestellnummer, Logistische Informationen

Code	EAN	Gewicht (stück | menge | palette)	Maße (stück | menge)	Verpackung (menge | palette)
WC RIMFLOW	8595580558192	17,50 | 17,50 | 230,0 kg	555×390×365 | mm	1 | 12 Stk.

Die Garantien	Zoll code
2/2 jahre *	69109000

Technische Parameter

- Mengenspülung 3/6 l

* Weitere Garantieinformationen finden Sie unter www.alcadrain.de/gewaehrleistungen.

© 2024 Alcadrain s.r.o | Technische Änderungen in Abmessungen oder Ausführung bleiben vorbehalten. | www.alcadrain.de