C400

Geruchverschluss für die Waschbecken DN32 DESIGN Ganzmetall, rund

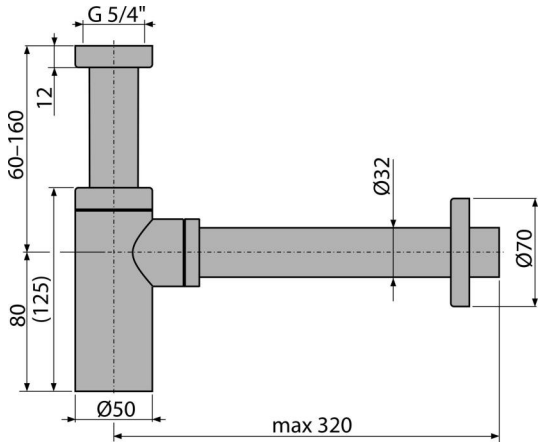

Anwendung
Für Waschbecken

Eigenschaften
- Material: Messing verchromt
- Anschluss an Abflussrohr Ø32 mm
- Verbesserte Kratzfestigkeit

Verpackungsinhalt
- Überwurfmutter für Anschluss an Waschbecken 5/4“
- Metallrosette
- Unterputzsiphonkörper

Bestellnummer, Logistische Informationen

Code	EAN	Gewicht (stück | menge | palette)	Maße (stück | menge)	Verpackung (menge | palette)
C400	8595580559274	0,93 | 11,11 | 331,0 kg	330×150×70 | 590×390×240 mm	12 | 336 Stk.

Die Garantien
2/3 jahre

Normen
EN 274

Technische Parameter
- Durchfluss 30 l/min
- der Geruchsverschluss 50 mm

© 2024 Alcadrain s.r.o | Technische Änderungen in Abmessungen oder Ausführung bleiben vorbehalten. | www.komforteurope.eu