P144

Kombi-Geruchsverschluss SMART für APZ-S9

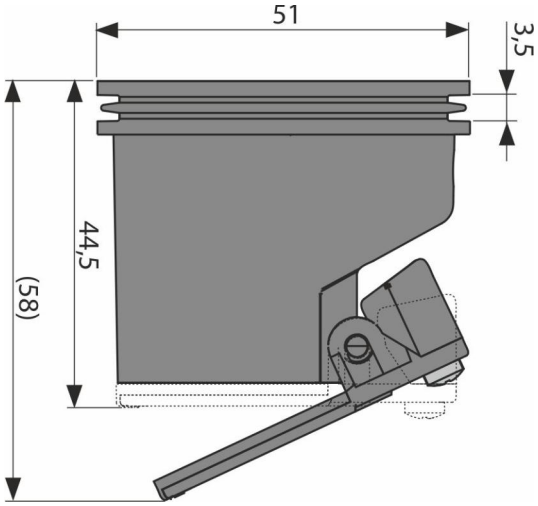

Anwendung

Für Räume, wo eine niedrigere Nutzung der Duschecke erwartet wird
Für Siphon APZ-S9 und Bodenablauf APV120

Eigenschaften

- Material: Polypropylen, gegen mechanische, chemische und thermische Beschädigung beständig
- Die mechanische Rückschlagklappe und Wassersäule verhindern ein Durchdringen von Gerüchen aus der Kanalisation

Bestellnummer, Logistische Informationen

Code	EAN	Gewicht (stück | menge | palette)	Maße (stück | menge)	Verpackung (menge | palette)
P144	8595580562304	0,04 | 0,04 | - kg	51×51×44,5 | 52×52×45 mm	1 | - Stk.

© 2024 Alcadrain s.r.o | Technische Änderungen in Abmessungen oder Ausführung bleiben vorbehalten. | www.alcadrain.de