A504CKM-120

Sifón vaňový CLICK/CLACK, kov

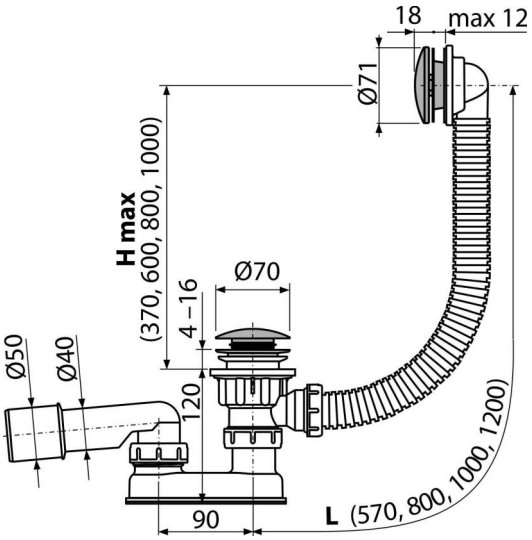

Použitie

Pre odtok vody z vane do odpadu
Pre vane s odtokovým otvorom Ø52 mm
Pre vane štandardných rozmerov

Vlastnosti

- Dĺžka vaňového sifónu 120 cm
- Flexibilná hadica prepadu
- Jednoduché čistenie sifónu zhora – vďaka kompletne vyberateľnej výpusti
- Uzatváranie odpadu pomocou systému CLICK/CLACK
- Vaňová odpadová a prepadová sústava
- Vodná zápachová uzávera s otočným kolenom

Rozsah dodávky

- Kľúč výpuste 6/4"
- Montážny set
- Pochrómovaná kovová mriežka a kryt prepadu
- Pochrómovaná kovová zátka
- Pochrómovaná mosadzná výpusť
- Telo sifónu s prepadom
- Tvarové tesnenie
- Zápachová uzávera z polypropylénu, tepelne a chemicky odolná, pozdĺžne zváraná

Objednací kód, Logistické informácie

Kód	EAN		Hmotnosť (kus | balenie | paleta)	Rozmer (kus | balenie)	Množstvo (balenie | paleta)
A504CKM-120	8595580562564	120 mm	0,80 | 9,65 | 174,4 kg	330×120×220 | 590×430×390 mm	12 | 192 ks

Záruky	Colný kód	Normy
2/3 rokov *	39229000	EN 274

Technické parametre

- Odolnosť zápachovej uzávery proti tlaku 588 Pa
- Prietok 48,6 l/min
- Prietok prepad 42 l/min
- Tepelný atest 95 ˚C
- Zápachová uzávera 50 mm

* Viac informácií o zárukách na www.alcadrain.sk/zaruka.

© 2024 Alcadrain s.r.o | Zmeny rozmerov a prevedenia vyhradené. | www.alcadrain.sk