AM119/850 Renovmodul

Скрытая система инсталляции для замуровывания в стену, управление сверху или спереди

Область применения

Для установки подвесного унитаза с интервалом крепления 180 мм или 230 мм
Для подвесных унитазов
Для ограждающих конструкций внутри и вокруг несущей стены – «мокрый» монтаж
Подходит для реконструкции

Характеристика

- Двойной смыв, независимо регулируемый, с гигиеническим резервом
- Совместим со всеми кнопками управления Alca, за исключением сенсорных кнопок и NIGHT LIGHT
- Конструкция полистирольной изоляции упрощает процесс замуровывания в стену, предотвращает процесс конденсации на поверхности бачка и ослабляет вибрацию в строительной конструкции
- Крышка сервисного отверстия упрощает процесс монтажа и защищает от влаги и грязи
- Материал несущей консоли: оцинкованная сталь
- Монтажная глубина рукава регулируется в диапазоне 20–95 мм
- Монтажная высота 862 мм
- Возможность установки вплотную к стене
- Возможность встроенной дистанционной промывки
- Бачок сделан из одного фрагмента полипропилена, что обеспечивает его 100% герметичность
- Содержит дозатор таблеток для унитаза
- Подвижной держатель для стокового колена, устанавливаемый в восьми положениях на расстоянии 0–93 мм
- Оцинкованная несущая конструкция с четырьмя откидными кронштейнами для легкого монтажа
- Возможность установки кронштейна с переходом DG 1/2" для подключения сиденья-биде или бидетты
- Подвод воды сзади/сверху посередине
- Угловой вентиль с возможностью подключения к системе трубопроводов Mepla
- Возможность сервиса без использования инструментов
- Строительная глубина 170 мм
- Техническое решение позволяет произвести монтаж на неровную поверхность без необходимости выравнивания задней стены в диапазоне до 50 мм
- Съемный элемент полистирольной изоляции для легкого доступа во время установки

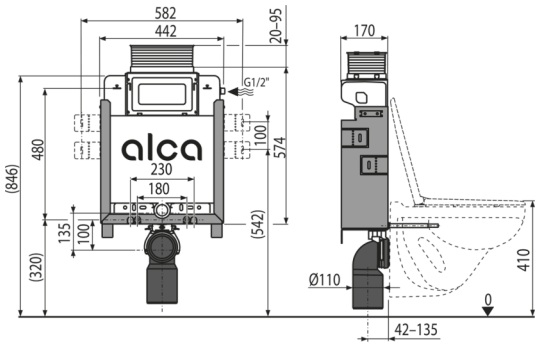

Содержание комплекта

- Монтажный комплект для крепления унитаза: шпилька M12 – 2 шт., шайба – 4 шт., колпачок – 2 шт., гайка – 2 шт., гофрированный рукав – 2 шт.
- Монтажный комплект: винт Ø8x60 - 4 шт., дюбель O12 - 4 шт.+ 6шт.прокладок
- Стоковое колено из полиэтилена Ø90/110, PE-HD
- Рукав сервисного отверстия двусоставный, легко укорачивается
- Бачок с впускным и выпускным механизмом
- Оцинкованная консоль несущей конструкции
- Монтажный комплект крышек для защиты технических отверстий при установке системы
- Набор для введения туалетных таблеток
- Резьбовое соединение 1/2" для подвода воды со встроенным угловым вентилем Schell 1/2"–3/8"
- Прокладка, патрубок полипропилен, уплотнение патрубка
- Прокладка, патрубок полипропилен, манжета

Код заказа, Логистическая информация

Код	EAN	Вес (шт | упаковка | паллета)	Размеры (шт | упаковка)	Количество (упаковка | паллета)
AM119/850	8595580563387	10,56 | 10,56 | 189,0 кг	1040×465×180 | 1200×800×460 MM	1 | 16 шт

Гарантии

2/15 лет *

Свойства

EN 14124, EN 14055

Технические параметры

- Рекомендуемый диапазон давления воды 0,3-0,5 MPa
- Рабочий диапазон давления воды 0,05-1,6 MPa
- Гигиенический резерв 3 l
- Малый смыв 2,5-3,5 l
- Объем воды в бачке 9 l
- Подвод воды к задней стенке бачка или сверху бачка осуществляется с помощью монтажных отверстий G1/2 "
- Стандартные настройки малого смыва 3 l
- Стандартные настройки большого смыва 6 l
- Большой смыв 6-9 l
- Несущая способность 400 kg

* Для получения дополнительной информации о гарантии посетите сайт www.alcadrain.ru/ru/garantii.

© 2024 | Все права на внесение изменений размеров и исполнения защищены. | www.alcadrain.ru