# APZ5-SHADE+AEZ120-1050 Spa

## Abflusssystem für Einbau in die Wand, Abdeckung Edelstahl-Matt, Beleuchtung Weiß

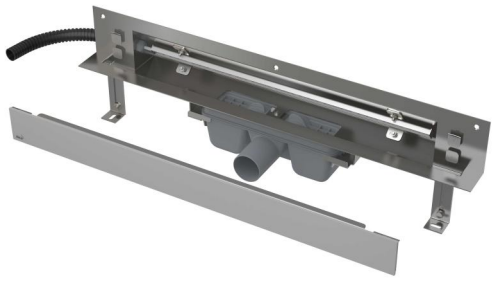

### Anwendung

Für barrierefreien Zugang
Für Bestückung in Wand
Für Verwendung in den Gebäuden
Geeignet für Räume mit erhöhter Personenbewegung – Schwimmbäder, Kurorte, Wellness-Zentren

### Eigenschaften

- Die Farbe der Erleuchtung - Weiß
- Abdeckung leicht entnehmbar – rostfrei, Glanz
- Der Kragen und Ablauf sind mit Folie, die Wanne mit Polystyroleinlage geschützt
- Material des Siphons: Polypropylen
- Das Material: Edelstahl AISI 304, DIN 1.4301, CSN 17240
- Siphon ermöglicht die perfekte Reinhaltung, bis zum Abflussrohr
- Zusätzliche Beschaffung des kombinierten Geruchsverschlusses möglich
- Netzversorgung, das Netzgerät ist extra zu beschaffen – AEZ310, AEZ311 oder AEZ320
- Beleuchtung mit LED-Leiste, die im Rinnenkörper eingebaut wird
- Duschrinne aus rostfreiem Stahl (Material veredelt durch Beizen und Passivierung, elektrochemisches Polieren)
- Selbstklebeband für hochwertige Wasserdämmung
- Siphon fest mit der Duschrinne verbunden - 100% wasserdicht
- Bautiefe 64 mm
- Das System ist außerhalb des Bereichs der mechanischen Beanspruchung angebracht
- Wasser fließt in die Rinne nur durch die Spalte zwischen dem Rand des Fußbodenbelags und der Kappe des Ablaufsystems, das zum Wandbelag gehört
- Der hohe Durchfluss wird durch zwei Siphonkammern ermöglicht
- 25 Jahre Garantie

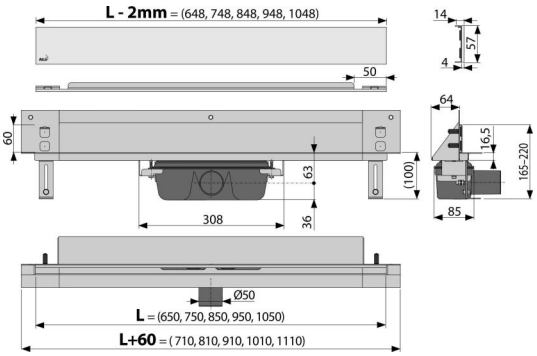


### Verpackungsinhalt

- Polstermaterial zur Befestigung Zustand. Füße - 2x Schraube M6x12
- Verankerungsset: Schraube Ø6x50 - 2 Stück, Dübel Ø10 - 2 Stück, Schraube Ø4,2x38 - 3 Stück, Dübel Ø8 - 3 Stück
- Installationsabdeckung des Trogs
- Edelstahl-Designrost SHADE Matt
- Schutzfolie des Kragens der Rinne und des Einlaufs in Siphon
- Beleuchtung der Duschrinne: weiß
- Selbstklebeband für Wasserdämmung
- Rinne montiert mit Siphon

### Bestellnummer, Logistische Informationen

| Code | EAN | | Gewicht (stück \| menge \| palette) | Maße (stück \| menge) | Verpackung (menge \| palette) |
|---|---|---|---|---|---|
| APZ5-SHADE+AEZ120-1050 | 8595580569921 | 120 mm | 8,00 \| 63,96 \| 211,9 kg | 1120×160×205 \| mm | 8 \| 24 Stk. |

### Die Garantien

2/25 jahre *

### Normen

EN 1253

### Technische Parameter

- Gesamte Bauhöhe 165-220 mm
- Minimale Betondicke 100 mm
- Beständigkeit des Geruchsverschlusses gegen Druck 982 Pa
- Abfallrohrleitung Ø 50 mm
- Durchfluss 60-68,8 l/min
- Abdeckungbreite 60 mm
- Bautiefe 64 mm
- der Geruchsverschluss 50 mm

* Weitere Garantieinformationen finden Sie unter www.alcadrain.de/gewaehrleistungen.

© 2024 Alcadrain s.r.o | Technische Änderungen in Abmessungen oder Ausführung bleiben vorbehalten. | www.alcadrain.de