APZ5-SHADE+AEZ123-650 Spa

კედელში დასამონტაჟებელი სადრენაჟე სისტემა, უჟანგავი ფოლად-უჟანგავი ფოლადი-მატი

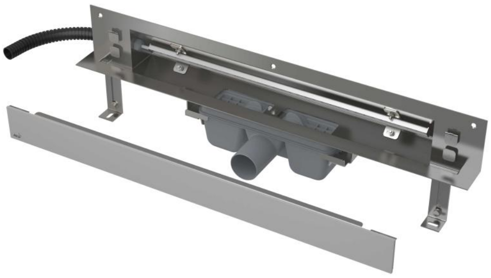

განმარტება

უბარიერო ხელმისაწვდომობისთვის
კედელზე დაყენებისთვის
შენობის შიდა გამოყენებისთვის
მიესადაგება ხშირი მოხმარების სივრცეებს - აუზები, სპები, გამაჯანმსაღებელი

ცენტრები

დამახასიათებელი

- განათების ფერი: წითელი
- ადვილად მოსახსნელი პრიალა უჟანგავი ფოლადის უსაფრთხოების თამასა
- საყელო და წყლის ჩამკეტი დაცულია სპეციალური ფირით, უჯრედი ბადისთვის დაცულია პოლისტიროლის ლაინერით
- სიფონის მასალები: პოლიპროპილენი
- ტრაპის მასალა: უჟანგავი ფოლადი AISI 304, DIN 1,4301
- ხელით, კანალიზაციის მილამდე მარტივად წმენდადი სიფონი
- შესაძლებელია დამზადებულ იქნას კომბინირებული წყლის ჩამკეტით
- ელექტროენერგიის მიწოდება, კვების ბლოკი უნდა შეიძინოთ ცალკე - რეკომენდებულია AEZ310, AEZ311, AEZ320
- ბიდეში დიოდური განათება, რომელიც ყენდება ტრაპის კორპუსში
- უჟანგავი ფოლადის საშხაპე ტრაპი (დამუშავებულია ზედაპირულად და პასივაციის მეთოდით და ელექტროქიმიური პოლირებით)
- თვითწებვადი ფირები მაღალი ხარისხის ჰიდროიზოლაციისთვის
- სიფონი მყარად უკავშირდება ტრაპს - 100% წყალგაუმტარობაზე
- სამონტაჟო სიღრმე 64 მმ
- სისტემა განთავსებულია მექანიკური დატვირთვის ზონის გარეთ
- წყალი მიედინება ტრაპში, იატაკის ფილის კიდისა და ნაპრალის დამცავ ზოლს შორის, რომელიც კედლის მოპირკეთების ნაწილია
- ორგანყოფილებიანი სიფონის წყალობით შესაძლებელია გადინების მაღალი სიჩქარის განვითარება
- გარანტია 25 წელი

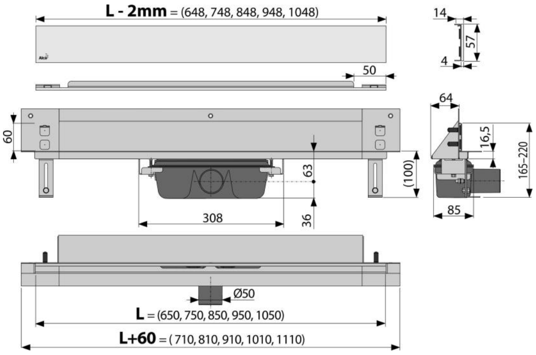
L - 2mm = (648, 748, 848, 948, 1048)
50
14
57
4
60
63
(100)
308
36
64
16,5
165–220
85
Ø50
L = (650, 750, 850, 950, 1050)
L+60 = (710, 810, 910, 1010, 1110)

კომპლექტის შემადგენლობა

- სამონტაჟო ნაკრები სამონტაჟო რეგულირებადი ფეხები დამაგრებისთვის: ჭანჭიკი M6 × 12 - 2 ცალი.
- სამონტაჟო ნაკრები: შურუპი Ø6 × 50 - 2 ცალი, დუბელი Ø10 - 2 ცალი, შურუპი Ø4,2 × 38 - 3 ერთეული, დუბელი Ø8 - 3 ერთეული.
- სამონტაჟო ჩანართი, ტრაპის წყალსაწრეტის დასაცავად
- უჟანგავი ფოლადის დიზაინერული ბადე matt SHADE გლუვი
- ტრაპის საყელოს დამცავი ფირი და სიფონის შემშვები ნაწილი
- თვითწებვადი ჰიდროსაიზოლაციო ფირები
- საშხაპე ტრაპი, სიფონით

[illegible], ლოგისტიკური ინფორმაცია

კოდი	EAN		წონა (ცალი | შეფუთვა | პლატაზე)	ზომები (ცალი | შეფუთვა)	რაოდენობა (შეფუთვა | პლატა)
APZ5-SHADE+AEZ123-650	8595580570101	123 მმ	5,58 | 44,68 | 154,0 კგ	1120×160×205 | მმ	8 | 24 ცალი

გარანტია	საბაჟო კოდი	ნორმები
2/25 years *	39229000	EN 1253

ტექნიკური მახასიათებლები

- მონტაჟის საერთო სიმაღლე 165-220 mm
- ბეტონის მინიმალური სისქე 100 mm
- წნევასთან წყლის ჩამკეტის წინაღობა 982 Pa
- 50 mm
- წყლის ნაკადი 60-68,8 l/min
- კორპუსის სიგანე 60 mm
- 64 mm
- წყლის ჩამკეტი 50 mm

---

* დამატებითი ინფორმაციის მისაღებად გარანტიასთან დაკავშირებით იხილეთ საიტი https://www.alcadrain.ge/ka/guarantee

© 2024 Alcadrain s.r.o | ცვლილებები ზომებში და დიზაინში დაცულია. | www.alcadrain.ge