APZ5-EDEN+AEZ124-750 Spa

Odtokový systém pre zabudovanie do steny, kryt nerez-lesk, osvetlenie rainbow

Použitie

Pre bezbariérový prístup
Pre osadenie do steny
Pre použitie vo vnútri budov
Vhodný pre priestory s pohybom vyššieho počtu osôb – bazény, kúpele a wellnes centrá

Vlastnosti

- Farba osvietenia – RAINBOW kombinácia farieb
- Ľahko vyberateľný kryt - nerez lesk
- Límec a vpusť sú chránené fóliou, vanička polystyrénovou vložkou
- Materiál sifónu: polypropylén
- Materiál žľabu: nerezová oceľ AISI 304, DIN 1.4301
- Mechanicky čistiteľný sifón až po odpadovú trubku
- Možnosť dokúpenia kombinovanej zápachovej uzávery
- Napájanie zo siete, nutné dokúpiť zdroj – odporúčaný AEZ311
- Nutné riešiť samostatné zapínanie osvetlenia
- Osvetlenie namontované už vo výrobe
- Osvetlenie pomocou LED pásika, ktorý sa zabuduje do tela žľabu
- Podlahový žľab z nerezovej ocele (zušľachtenie materiálu morením a pasiváciou, elektrochemické preleštenie)
- Samolepiaca páska pre kvalitnú hydroizoláciu
- Sifón napevno spojený so žľabom – 100% vodotesnosť
- Stavebná hĺbka 64 mm
- Systém je umiestnený mimo oblasť mechanického namáhania
- Varianta Rainbow s RGB modulom – možnosť zmeny farieb, sýtosti a intenzity podsvietenia diaľkovým ovládačom
- Voda vteká do žľabu len medzerou medzi okrajom dlažby a krytom odtokového systému, ktorý je súčasťou obkladu steny
- Vysoký prietok je umožnený vďaka dvom komorám sifónu
- Záruka 25 rokov

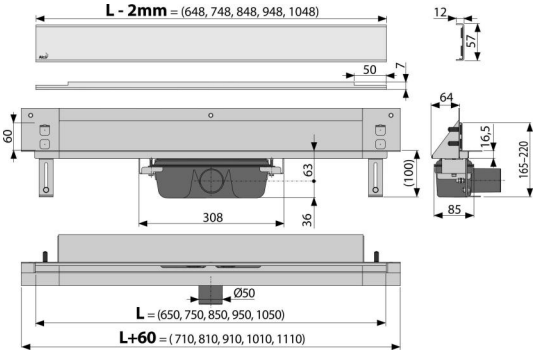

Rozsah dodávky

- Fixačný materiál pre uchytenie nastaviteľných nôh: skrutka M6×12 – 2 ks
- Kotviaci set: vrut Ø6×50 mm – 2 ks, hmoždinka Ø10 mm – 2 ks, vrut Ø4,2×38 mm – 3 ks, hmoždinka Ø8 mm – 3 ks
- Inštalačný kryt koryta
- Nerezový dizajnový rošt EDEN lesk
- Ochranná fólia goliera žľabu a vtoku do sifónu
- Osvetlenie Rainbow
- Samolepiaca hydroizolačná páska

Obsahuje vidal hydroizolačná páska

Kód	EAN		Hmotnosť (kus | balenie | paleta)	Rozmer (kus | balenie)	Množstvo (balenie | paleta)
APZ5-EDEN+AEZ124-750	8595580570217	124 mm	5,22 | 41,75 | 145,2 kg	820×160×205 | 825×375×830 mm	8 | 24 ks

Záruky	Colný kód	Normy
2/25 rokov *	39229000	EN 1253

Technické parametre

- Celková stavebná výška 165-220 mm
- Minimálna hrúbka betónu 100 mm
- Odolnosť zápachovej uzávery proti tlaku 982 Pa
- Odpadové potrubie priemer 50 mm
- Prietok 60-68,8 l/min
- Šírka krytu 60 mm
- Stavebná hĺbka 64 mm
- Zápachová uzávera 50 mm

* Viac informácií o zárukách na www.alcadrain.sk/zaruka.

© 2024 Alcadrain s.r.o | Zmeny rozmerov a prevedenia vyhradené. | www.alcadrain.sk