APZ5-TWIN+AEZ124-750 Spa

Линеен сифон за стенен монтаж, капак за вграждане на плочки, подсветка за сифон дъга

Приложение

За достъп до инвалидни колички
За монтаж в стена
За вътрешна употреба
Подходящ за зони с движение на голям брой хора - басейни, спа център,

уелнес център

Характеристики

- Версия Rainbow с RGB модул - възможност за различни цветове, наситеност и интензивност на задното осветление чрез дистанционно управление
- Цвят на осветление - ДЪГА комбинация от цветове
- Лесно свалящ се капак - за монтиране на плочки с дебелина 12 мм
- Капака и клапана са защитени с фолио, а самият сифон с вложка от стиропор
- Материал: полипропилен
- Материал на дренажния сифон: неръждаема стомана AISI 304, DIN 1.4301
- Механично почистващ сифон до тръбата за отпадни води
- Възможност за закупуване на комбиниран клапан против миризми
- Захранван от електрическата мрежа, адаптера трябва да бъде закупен отделно - препоръчва се AEZ311
- Необходимо е да се реши отделно превключването на осветлението
- Фабрично монтирано осветление
- LED лента за осветление, която е вградена в тялото на линейния сифон
- Линеен сифон от неръждаема стомана (втвърден чрез ецване, пасивиране и електрохимично полиране)
- Самозалепваща лента за качествена хидроизолация
- Уловител, надеждно свързан с канализацията - 100% хидроизолация
- Инсталационна дълбочина 64 мм
- Системата е поставена извън зоната на механично напрежение
- Водата се оттича в канализацията единствено между ръба на плочките и капака на дренажната система.
- Големият дебит се постига от системата за двойно отичане в двата хидрозатвора .
- 25 години гаранция

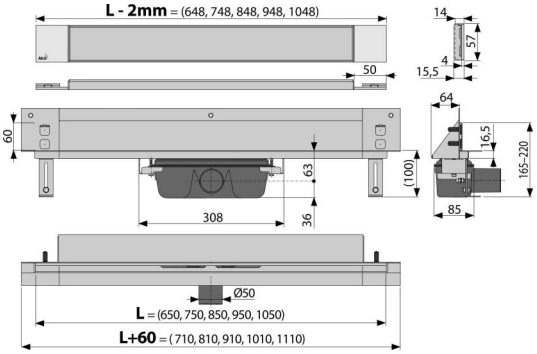

Обхват на доставката

- Комплект елементи за закрепване на регулируемите крака: винт М6 × 12 - 2 бр
- Комплект за фиксиране: винт Ø6 × 50 - 2 бр., Дюбел Ø10 - 2 бр., Винт Ø4,2 × 38 - 3 бр., Дюбел Ø8 - 3 бр.
- Капак на инсталационния канал
- Решетка за вграждане на плочки от неръждаема стомана
- Яката и сифона са покрити от защитното фолио
- Осветление- дъга
- Самозалепваща се хидроизолационна лента
- Сифон в комплект с воден затвор

Продуктов код, Логистична информация

Код	EAN		Тегло (брой | опаковка | палет)	Размери (брой | опаковка)	Количество (опаковка | палет)
APZ5-TWIN+AEZ124-750	8595580570415	124 мм	5,20 | 41,57 | 144,7 кг	720×160×205 | мм	8 | 24 бр

Гаранция	Митнически код	Норми
2/25 гаранция *	39229000	EN 1253

Технически спецификации

- Обща монтажна височина 165-220 mm
- Минимална дебелина на бетона 100 mm
- Устойчивост на уловителя на миризми от налягане 982 Pa
- Диаметър на тръбата за отпадни води 50 mm
- Дебит 60-68,8 l/min
- Ширина на капака 60 mm
- Инсталационна дълбочина 64 mm
- Затвор против миризми 50 mm

* За повече информация относно гаранции посетете www.alcadrain.bg/garantsiya.

© 2024 Alcadrain s.r.o | Запазваме си правото на промени в размерите и дизайна. | www.alcadrain.bg