# APZ5-TWIN+AEZ124-950 Spa

## Canal de scurgere pentru instalare în perete, capac pentru încastrarea plăcilor ceramice, Iluminare rainbow

### Aplicație

Acces pentru scaune cu rotile
Pentru instalare în perete
Pentru folosire în interior
Recomandat pentru spații publice cu trafic intens – piscine, spa-uri, centre wellness

### Caracteristici

- Variantă Rainbow cu modul RGB - posibilitate de schimbare a culorii, saturației și intensității luminii din telecomandă
- Culoare iluminare - amestec de culori RAINBOW
- Capac ușor detașabil - pentru incastrarea plăcilor ceramice în grosimea de 12 mm
- Gulerul și sifonul sunt protejate cu folie, iar fanta canalului e protejată de o inserție de polistiren
- Material sifon – polipropilenă
- Materialul canal de scurgere: oțel inoxidabil AISI 304, DIN 1.4301
- Sifonul se poate curăța complet, până la țeava de evacuare
- Posibilitate de achiziționare a unui sifon anti miros combinat
- Alimentare la rețeaua electrică, sursa trebuie achiziționată separat – AEZ310, AEZ311 sau AEZ320
- Necesitatea de a rezolva separat iluminarea
- Iluminat deja instalat în fabrică
- Benzi de iluminare cu LED-uri încorporate în interiorul rigolei
- Canal de scurgere pentru duș fabricat din otel inoxidabil (material călit prin decapare, pasivizare și lustruire electrochimică)
- Bandă adezivă pentru hidroizolare de calitate
- Sifonul este fixat de bază – 100% impermeabil
- Adâncime de instalare 64 mm
- Sistemul este plasat în afara zonei destres mecanic
- Apa se scurge în perete prin fanta dintre gresie și grătarul canalului de scurgere.
- Debitul mare este posibil datorită sifonului dublu
- Grosime 25 mm

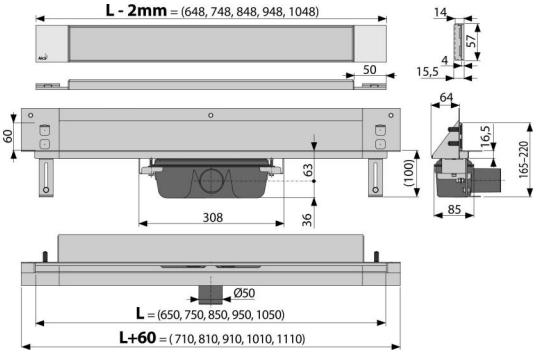


### Conținutul pachetului

- Set de fixare pentru ancorarea picioarelor reglabile: șurub M6×12 – 2 buc
- Set de fixare: șurub Ø6×50 – 2 buc, diblu Ø10 – 2 buc, șurub Ø4,2×38 – 3 buc, diblu Ø8 – 3 buc
- Capac din polistiren pentru protecție
- Suport dublu din oțel inoxidabil pentru încastrarea plăcilor ceramice
- Gulerul și gura sifonului anti-miros sunt acoperite de folia protectoare
- Iluminare Curcubeu

### Detaliile pentru comandă, Informații logistice

| Cod | EAN | | Greutate (buc \| ambalare \| palet) | Dimensiuni (buc \| ambalare) | Cantitate (ambalare \| palet) |
|---|---|---|---|---|---|
| APZ5-TWIN+AEZ124-950 | 8595580570514 | 124 mm | 6,12 \| 48,98 \| 166,9 kg | 720×160×205 \| mm | 8 \| 24 buc |

### Garanție

2/25 ani *

### Norme

EN 1253

### Parametrii tehnici

- Înălțime totală de instalare 165-220 mm
- Grosimea minimă a betonului 100 mm
- Rezistența sifonului anti-miros la presiune 982 Pa
- Diametrul țevii Deșeuri 50 mm
- Debit 60-68,8 l/min
- Lățimea capacului (G) 60 mm
- Adâncime de instalare 64 mm
- Sifon anti miros 50 mm

* Pentru mai multe informații despre garanții vizitați www.alcadrain.ro/garantii.

© 2024 $s | Ne rezervăm dreptul de a opera modificări în privința dimensiunilor și design-ului. | www.alcadrain.ro