ARV001-RG-B

Кран ъглов с филтър 1/2"×3/8", RED GOLD-четка мат

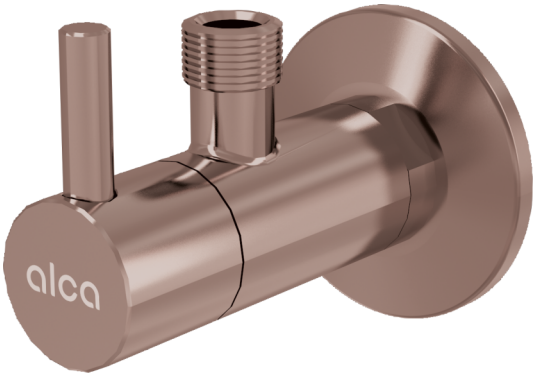

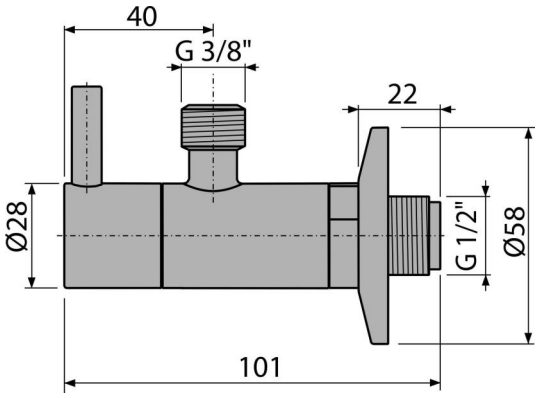

Приложение

За монтаж върху мазилка
За свързване на монтиран на рамката кран

Характеристики

- Дизайн, съвместим със сифон за мивка A400-RG-B
- Кръгъл дизайн
- Материал: метал с PVD повърхностно покритие
- Включва филтър за мръсотия

Обхват на доставката

- Метална розетка
- Механизъм

Продуктов код, Логистична информация

Код	EAN	Тегло (брой | опаковка | палет)	Размери (брой | опаковка)	Количество (опаковка | палет)
ARV001-RG-B	8595580571719	0,23 | 13,80 | 406,4 кг	150×45×65 | 390×240×300 мм	60 | 1680 бр

Гаранция	Митнически код
2/3 гаранция *	84818019

Технически спецификации

- Съединител за маркуч G 3/8 "
- Резба G 1/2 "

* За повече информация относно гаранции посетете www.alcadrain.bg/garantsiya.

© 2024 Alcadrain s.r.o | Запазваме си правото на промени в размерите и дизайна. | www.alcadrain.bg