A434-ECO-1800

Сифон для умивальника DN40, що економить простір, з накидною гайкою 5/4"

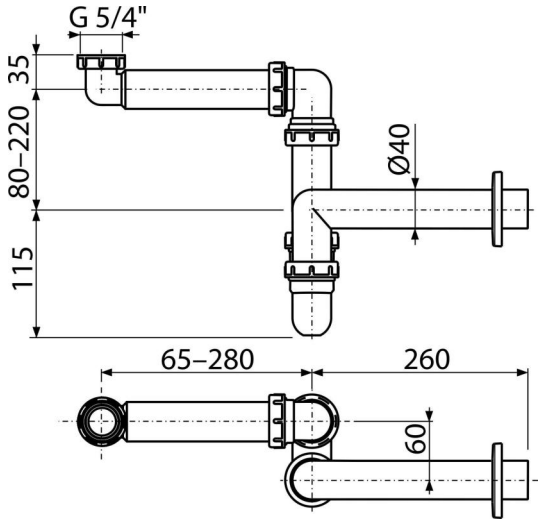

Галузь застосування

для умивальників
Для економії місця під раковиною

Характеристика

- перероблений поліпропілен
- Підключення до каналізаційної труби Ø40 мм
- Низький вуглецевий слід
- Виготовлено в Чеській Республіці
- Виробничий процес без відходів

Зміст комплекту

- Різьбове з'єднання 5/4 "для підключення зливу раковини або біде
- Обрамлення: пластик
- Корпус сифона

Код замовлення, Логістична інформація

Код	EAN	Вага (шт | упаковка | палета)	Розміри (шт | упаковка)	Кількість (упаковка | палета)
A434-ECO-1800	8595580582326	0,39 | 3,92 | 129,9 кг	330×90×210. | 590×240×390. MM	10. | 280. шт

Гарантії	Митний код	Властивості
2/3 років	39229000	EN 274

Технічні характеристики

- Стік води 60 l/min
- термічна стійкість 95 ˚C
- Гідрозатвор 64 mm

© 2024 | Всі права на внесення змін до розмірів та виконання захищені. |