AM1115P/1000 Renovmodul Slim

Vorwandinstallationssystem für Unterputzinstallation mit Armierungsgewebe

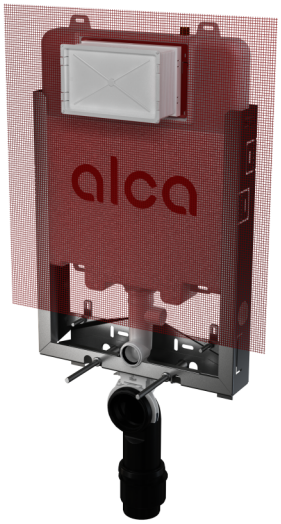

Anwendung

Für die Installation von Wand-WCs mit Anschlussabstand 180 mm oder 230 mm
Geeignet für hängende Toilette
Für Einmauern und Ummauern zur tragenden Wand - Nassverfahren, Bautiefe nur 86 mm
Geeignet für Sanierungen

Eigenschaften

- Duale-Spülung, unabhängig einstellbar, mit hygienische Reserve
- Kompatibel mit allen Betätigungsplatten Alca
- Die Konstruktion der Polystyrol-Dämmung verhindert die Bildung von Kondenswasser auf der Oberfläche des Kastens und dämpft der Durchgang von Vibrationen von Kasten Richtung Baukonstruktion
- Serviceöffnungsabdeckung vereinfacht die Montage und verhindert, dass der Schmutz und die Feuchtigkeit durchkommen
- Material der Unterkonstruktion: verzinktes Metall
- Einbautiefe von 20–60 bis 60 mm einstellbar
- Einbauhöhe 1070 mm
- Der Kasten ist aus einem Stück hergestellt und somit zu 100% dicht
- Der Schiebemechanismus des Abwasseranschlusses kann in acht Positionen zwischen 0-93 mm eingestellt werden
- Verzinkte tragende Konstruktion mit vier Gelenkarmen, die für einfache Installation sorgen
- Wasseranschluss von hinten oder von oben in der Mitte
- Eckventil mit einer Möglichkeit zum Anschluss an das Rohrleitungssystem Mepla
- Servicearbeiten kann man ohne Benutzung des Werkzeugs durchführen
- Bautiefe 86 mm, mit Abflussbogen 125 mm
- Technische Lösung erlaubt die Fixierung trotz unebener Oberfläche der tragenden Wand (im Bereich von 50 mm)
- Abnehmbare Styroporstück - ermöglicht einen einfachen Zugang während der Installation

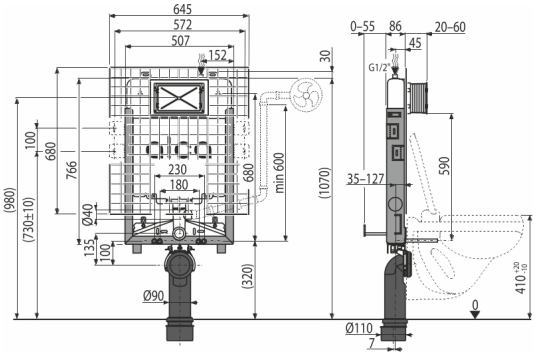

Verpackungsinhalt

- Befestigungsmaterial für Bidet, Gewindestange M12 - 4 Stück, Unterlegscheiben - 2 Stück, Abdeckung - 2 Stück, Muttern - 2 Stück, Gewindeschutz - 2 Stück
- Befestigungsset: Schraube Ø8x60 - 4 Stück, Dübel Ø12 - 4 Stück
- Abflussbogen HT 90/110, Polypropylen
- Schutzkragen ist leicht zu kürzen, Schrauben 4 Stück
- Spülkasten mit Füll- und Ablaufventil
- Verzinkter Rahmen inklusive verzinkte, tragende Konstruktion
- Installationsabdeckungen, die die Anschlussöffnungen bei der Montage schützen
- Gewinde 1/2" bei Wasseranschluss mit integriertem Eckventil Schell 1/2"–3/8"
- Ablaufdichtung, Verbindungsstück aus Polypropylen, Verbindungsstückdichtung
- Zulaufdichtung, Auslass aus Polypropylen, Gumminippel

Bestellnummer, Logistische Informationen

Code	EAN	Gewicht (stück | menge | palette)	Maße (stück | menge)	Verpackung (menge | palette)
AM1115P/1000	8595580585761	10,74 | 10,74 | 234,8 kg	1086×528×145 | 1080×522×140 mm	1 | 20 Stk.

Die Garantien

2/15 jahre *

Normen

EN 14124, EN 14055

Technische Parameter

- Empfohlener Wasserdruck 0,3-0,5 MPa
- Funktionsfähig bei Wasserdruck 0,05-1,6 MPa
- Hygienische Reserve 3 l
- Das Volumen des Wassers im Kasten 9 l
- Anschluss des Wassers vom hinten oder von oben durch Montageöffnungen G1/2 "
- Standardeinstellung für kleine Spülung 3 l
- Standard-Einstellung für große Spülung 6 l
- Belastungsprüfung 400 kg

* Weitere Garantieinformationen finden Sie unter www.alcadrain.de/gewaehrleistungen.

© 2025 Alcadrain s.r.o | Technische Änderungen in Abmessungen oder Ausführung bleiben vorbehalten. | www.alcadrain.de